SOBĂ PE PELEȚI CU AER CALD

Manual de instalare și utilizare

CE

Buftea, ILFOV, Strada Speranței nr. 2
Tel. 031/437.91.48
www.ludoterm.ro www.sontec.ro

Cuprins

1. MASURI DE SECURITATE 3
2. CARACTERISTICI TEHNICE ¸ SI FUNȚIONALE 5
4.1. Descrierea Sobei 5
4.2. Parametri tehnici 7
3. Livrarea și dezambalarea Sobei 8
4. Instalarea Sobei 8
4.1. Reguli generale 8
4.2. Asigurarea aerului de combustie 10
4.3. Admisie de aer de combustie din exterior 10
4.4. Sistemul de evacuare a gazelor de ardere 10
4.4.1. Cerințe privind sistemul de evacuare a gazelor de ardere 11
4.4.2. Montarea țevii gazelor de ardere pe acoperiș 12
4.5. Conectarea la instalația electrică 12
4.6. Schema plăcii electronice 13
4.7. Conectarea la instalația de încălzire 14
5. Combustibil 15
6. Exploatarea Sobei pe peleți 17
6.1. Maăuri de securitate la exploatarea sobei pe peleți 17
6.2. Prima aprindere a sobei 18
7. Tabloul de comandă 19
7.1. Interfața principală 19
7.2. Interfață setari 20
7.3. Interfața de setare a programului săptămânal 22
7.4. Setările de fabrică 22
7.5. Conectarea modulului WIFI 27
7.6. Conectarea termostatului de camera 27
7.7. Coduri de eroare și soluționarea acestora 28
8. Mentenanța 32
8.1 Operațiile de întreținere 32

LUDOTERM

Stimate client,

Vă mulțumim că ați ales unul dintre produsele noastre care este rezultatul anilor de experiență și cercetări continue ale producatorului menite să facă un produs în termeni de siguranță, fiabilitate și performanță ridicate.

Aceste instrucțiuni conțin informații și sfaturi pentru utilizarea sigură și eficientă a produsului dumneavoastra. Respectarea instrucțiunilor și informațiilor tehnice din acest manualul garantează siguranța persoanelor și a bunurilor și asigură, de asemenea, o funcționare mai eficientă și o durată de viață crescută a sobei.

Vă rugăm să citiți cu atenție și **în totalitate** acest manual înainte de montarea și utilizarea sobei. Nerespectarea instrucțiunilor din prezentul manual poate duce la daune materiale și/sau vătămări corporale.

Păstrați aceste instrucțiuni.

Acest manual a fast pregatit de producător și este parte integrantă a produsului. În cazul vânzării sau relocării asigurați-vă că acest manual însoțește produsul deoarece informațiile conținute în acesta sunt destinate cumpărătorului și oricărei persoane implicate în instalarea, utilizarea și întreținerea acestuia.

	Obligatoriu asigurarea unei variante alternative de energie electrică – generator sau sistem UPS cu puterea necesară!
	Montajul și setarea sobei trebuie facute de către un tehnician autorizat sau un specialist autorizat, cu respectarea legislației în vigoare, a instrucțiunilor de securitate, a regulilor de lucru și a prevederilor prezentului manual.
	Instalatorul/service-ul autorizat sunt obligați să instruiască utilizatorul privind exploatarea sobei și întreținerea acesteia.

ATENȚIE!
ECHIPAMENT ELECTRIC SUB TENSIUNE
Înainte de efectuarea oricăror activități legate de conectarea firelor, instalarea dispozitivului, etc., asigurați-vă că tabloul de comanda este deconectat de la sursa de curent.

1. MĂSURI DE SECURITATE

Soba este proiectată pentru a avea o securitate maximă și o exploatare ușoară. Cu toate astea, este necesar să respectați următoarele măsuri de securitate:

1. Este indicat să nu se lase porțiuni neacoperite ale conductei de evacuare a gazelor arse pe traseul dintre șemineu și coș care să intre în contact cu alte obiecte.
2. Instalarea trebuie făcută de către un instalator autorizat. După finalizarea acesteia, instalatorul este obligat să prezinte utilizatorului final certificatul de garanție pentru lucrarea efectuată atestând astfel că soba pe peleți a fast conectat în confarmitate cu toate standardele și normele locale aplicabile și ca instalatorul poarta in totalitate raspunderea pentru calitatea lucrarii efectuate.

3. La realizarea instalației se vor respecta toate normativele și legile in vigoare.
4. Producătorul sau distribuitorul nu poartă nici o răspundere dăca indicațiile mai sus amintite nu sunt respectate.
5. Instrucțiunile de montaj și instalare fac parte integrantă din prezentul produs. În cazul în care acestea lipsesc sau vor fi pierdute, utilizatorul produsului trebuie să inștiințeze vânzătorul care îi va pune la dispoziție un alt exemplar.
6. Prezentul șemineu pe peleți trebuie să fie utilizat numai în scopul pentru care a fost produs.
7. Producătorul nu poartă nici o raspundere pentru vătămările aduse oamenilor, animalelor sau obiectelor pricinuite de instalarea sau folosirea incorectă a prezentului produs.
8. După îndepartarea ambalajului, utilizatorul trebuie să verifice dacă soba este completa. În cazul în care lipsește o piesă, vânzătorul produsului trebuie să-i livreze utilizatorului piesa care lipsește.
9. Înlocuirea pieselor defecte se va face numai cu piese originale. Pentru aceasta luați legatura cu un service distribuitor autorizat.
10. Mentenanța obligatorie:

- **Soba/Centrala trebuie curațată zilnic** - se indepartează cenușa din creuzet și din camera de ardere, se curăță geamul, la un interval de cca 7 zile se vor îndepărta depunerile de pe peretele creuzetului.

- **Curățarea lunară** sau dupa folosirea cantității cuprinse intre 800 și 1000 kg de peleți (peleți certificați). Această curățare constă în îndepărtarea capacelor și lateralelor sobei, curățarea căilor de furm și aspirarea cenușii acumulate la baza sobei.

- **Revizia anuală.** Se curăță soba ca la curățarea lunară și, în plus, se curăță legatura dintre șemineu și coș. Se verifică și se curăță ventilatorul. Acest lucru trebuie făcut de către un service distribuitor autorizat. În perioada de garanție, intreținerea și service-ul trebuie efectuate de către service-ul autorizat care a pus soba în funcțiune și o ține sub supraveghere.

În scopul unei funcționări în condiții de siguranță trebuie respectate cu strictețe următoarele reguli:

- Soba cu peleți nu trebuie exploatată de către copii sau persoane cu handicap.
- Se interzice instalarea sobei în încăperi ude sau umede, cum sunt baia sau încăperea destinată mașinii de spălat rufe. **Nu vă atingeți de șemineu cu mâinile sau picioarele ude.**
- Se interzice modificarea măsurilor de securitate fără aprobarea instalatorului/ service-ului distribuitor autorizat.
- Protejați cablul de alimentare electrică, nu trageți de el și nu-l defectați.
- Se interzice accesul copiilor sau oamenilor cu handicap în încaperea unde soba este instalată, fără supravegherea acestora.
- Ușa Sobei trebuie să fie închisă în timpul funcționării.
- Evitați contactul cu porțiunile fierbinți ale sobei.
- Verificați eventualele probleme de funcționare ale sobei, înainte de începerea sezonului rece sau atunci când nu ați folosit soba timp îndelungat ezi capitolul 6).

Soba pe peleți este proiectată să funcționeze chiar și în condiții meteorologice extreme. Cu toate astea, în caz de vânt puternic sau temperaturi foarte scăzute, sistemul de sigurantă poate opri funcționarea sobei. În acest caz, luați legătura cu service-ul autorizat de întretinere și nu încercați singuri să dezactivați sistemul de protecție și siguranță sau să-l puneți din nou în funcțiune.

În încăperea unde se află soba trebuie să existe un extinctor, în cazul ivirii unui incendiu în tubul de evacuare a gazelor arse.

2. CARACTERISTICI TEHNICE ȘI FUNCȚIONALE

4.1. Descrierea Sobei

SOBA pe peleți cu aer cald este destinată pentru Tîncălzirea locuințelor, birourilor, restaur antelor mai mici și altele. Creează o atmosferă plăcută de contort. Camera de ardere a sobei este protejată de o protecție din fontă. Arzătorul (creuzetul) sobei este confecționat din fontă rezistent la foc. Ușa sobei se închide ermetic. Sticla interioară de ceramică a ușii este termorezistentă - rezistă la temperaturi de până la 750°C. Grație sticlei din ceramică se poate observa focul, eliminand contactul cu scânteile ce pot fi periculoase sau cu fumul. Soba este echipată cu:

- Tablou electronic de comandă touch screen cu afișaj color
- Ventilator de evacuare forțată a gazelor de ardere
- Ventilator secundar de aer cald pentru încălzirea încăperii în care este instalată soba
- Sistem de curățare a căilor de furn
- Creuzet de ardere din fontă
- Deflector din fontă
- Ușa este echipată cu două geamuri, cel interior rezistă la 750°C
- Senzor de protectie la supratemperaturi a rezervorului de peleți
- Telecomandă
- Modul WIFI de control la distanță
- Senzor de temperatură pentru camera NTC

4.2. Parametri tehnici

MODEL	U.M.		
Putere nominală	kW	8	14
Putere minimă	kW	4	8
Suprafața de încălzire	m^2	75	140
Flux de aer cald	m^3/h	400	600
Randament	%	90	90
Tensiune alimentare energie electrică	V	230	230
Frecvență alimentare energie electrică	Hz	50	50
Putere electrică absorbită în funcțiune	W	420	420
Nivel zgomot maxim	dB	45	45
Tiraj minim coș	Pa	12	12
Dimensiuni			
Înălțime	mm	882	995
Lățime	mm	430	530
Adâncime	mm	540	588
Greutate	kg	65	125
Diametru evacuare gaze arse	mm	80	80
Diametru admisie aer	mm	50	50
Consum peleți/oră	kg	0.3 - 1.5	0.6 - 3
Capacitate buncăr peleți	kg	15	22

Șemineu 8 KW

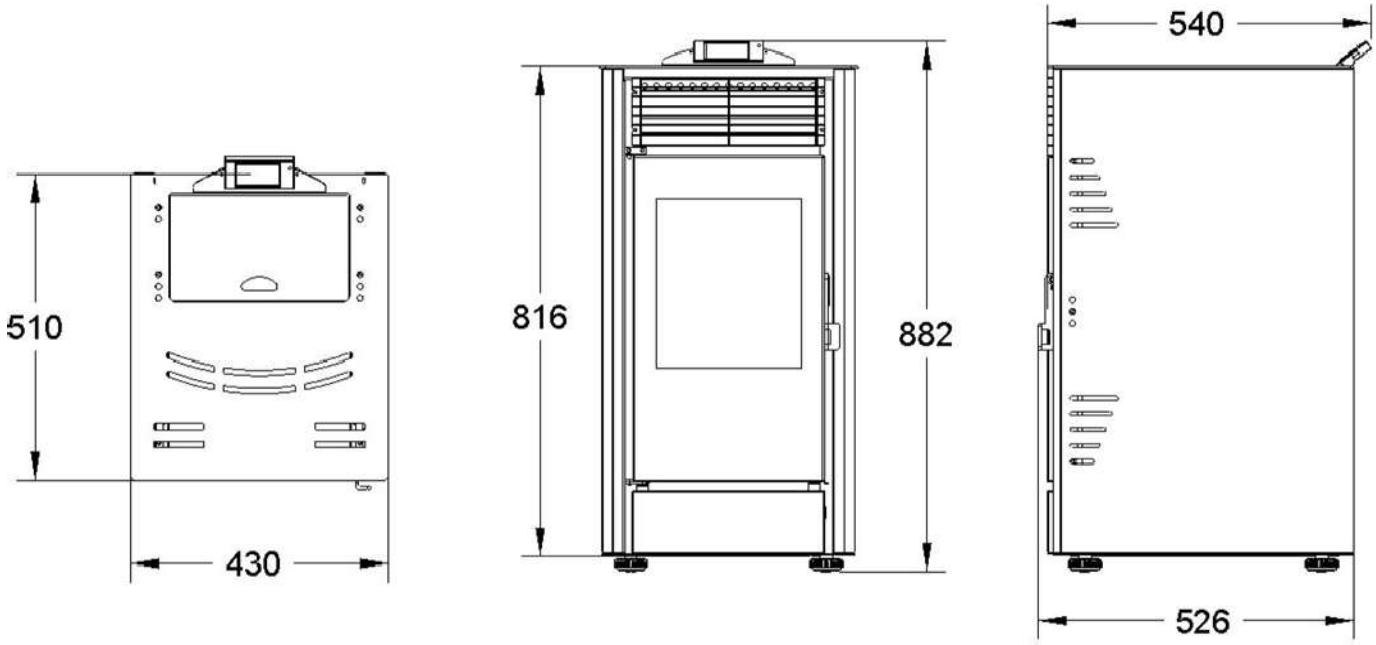

Șemineu 14 kw

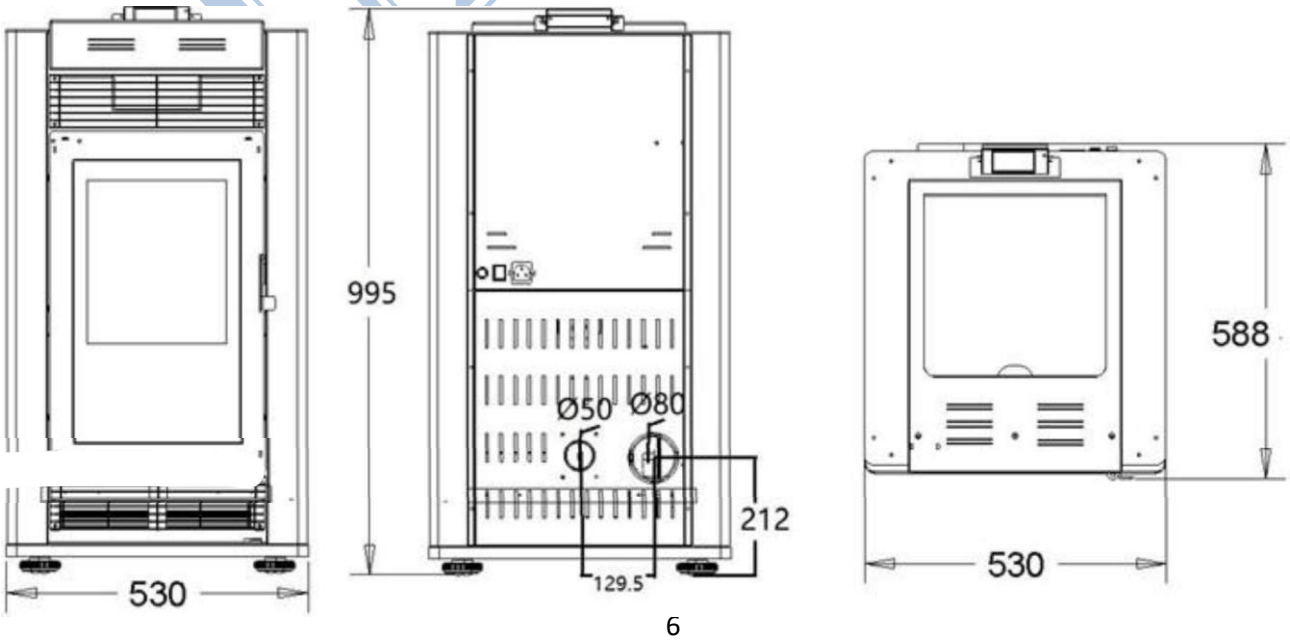

3. Livrarea și dezambalarea sobei

Soba se livrează pe palet, ambalat în cutie de carton, folie stretch și coltari.
Îndepartati ambalajul cu atentie. Verificați Soba dacă are defecte vizibile sau defecțiuni.
Verificați sticla ușii.
Deschideți rezervorul din partea superioară a Sobei și verificați:

- Telecomanda;
- Panoul electronic de comandă + șuruburi de montare;
- Instrucțiunile de montaj și utilizare;
- Cablul de alimentare electrică;

Verificati daca ați primit și documentația tehnică (instructiunile de montaj și exploatare, certificatul de garanție). **Citiți cu atenție toată documentația** și păstrați-o. În cazul constatării unui defect, deteriorare sau piese/elemente care lipsesc, adresați-vă vânzătorului de la care ați cumpărat produsul.

4. Instalarea Sobei

4.1. Reguli generale

Asamblarea și conectarea corectă a sistemului de evacuare a gazelor de ardere este de o importanță majoră în funcționarea fără probleme a sobei pe peleți. Gregelile făcute în timpul montajului și instalării nu intră în garanția acordată de către PRODUCATOR.

Instalarea și punerea în funcțiune a sobei se efectuează obligatoriu de către un instalator/service autorizat!

Recomandări PREALABILE de montaj și instalare a sobei:

- Verificati volumul încăperii unde se instalează soba - nu trebuie sa aibă mai puțin de 40 m^3.
- Încăperea trebuie sa aibă acces la coș pentru evacuarea gazelor de ardere, coșul trebuie să fie în bună stare de funcționare, să corespundă normelor și legislației în vigoare și să corespundă parametrilor necesari pentru buna funcționare a sobei;
- Distanța dintre părtile laterale ale sobei și perete trebuie să fie de minim 60 cm, această distanță asigură accesul pentru operațiile de curățare sau de mentenanță;
- Respectați toate normele tehnice, de construcție și de securitate;
- Nu instalați soba pe peleți în dormitor, baie, precum și în încăperi unde deja exista o altă sursă de căldură, fără a se asigura accesul aerului proaspăt în cantități suficiente pentru asigurarea arderii combustibililor (un alt șemineu sau altele);
- În încăperea unde este instalată soba nu trebuie sa existe substanțe explozive;
- Suprafața din jurul sobei trebuie să fie din piatră, ciment sau alt material rezistent la incendiu;

- Distanța minimă la care soba trebuie să se afle față de materialele ce se pot aprinde ușor este de 200 mm. Daca podeaua este din materiale ce se pot aprinde ușor (de exemplu parchet), aceasta trebuie izolata cu un material care nu se poate aprinde;
- Conductele metalice pentru evacuarea gazelor de ardere trebuie să se afle la cel puțin 1.5 m de materialele ce se pot aprinde ușor;
- Recomandăm ca soba să fie instalată cât se poate de aproape de sistemul de evacuare a gazelor de ardere (coș). Este recomandat ca țevile orizontale ale sistemului de evacuare a gazelor de ardere să aibă o înclinare minimă de 3-5%;
- După ce ați stabilit locul de instalare al sobei, indepărtați cartonul și celelalte materiale de protecție ale sobei și verificați daca ușa sobei se închide bine.
- Dacă în încăperea în care se instalează soba este prevazută instalație de ventilație forțată, aceasta nu trebuie folosită concomitent cu funcționarea sobei. Sistemul de ventilație poate crea depresiune în încăpere, ceea ce va perturba funcționarea sobei.

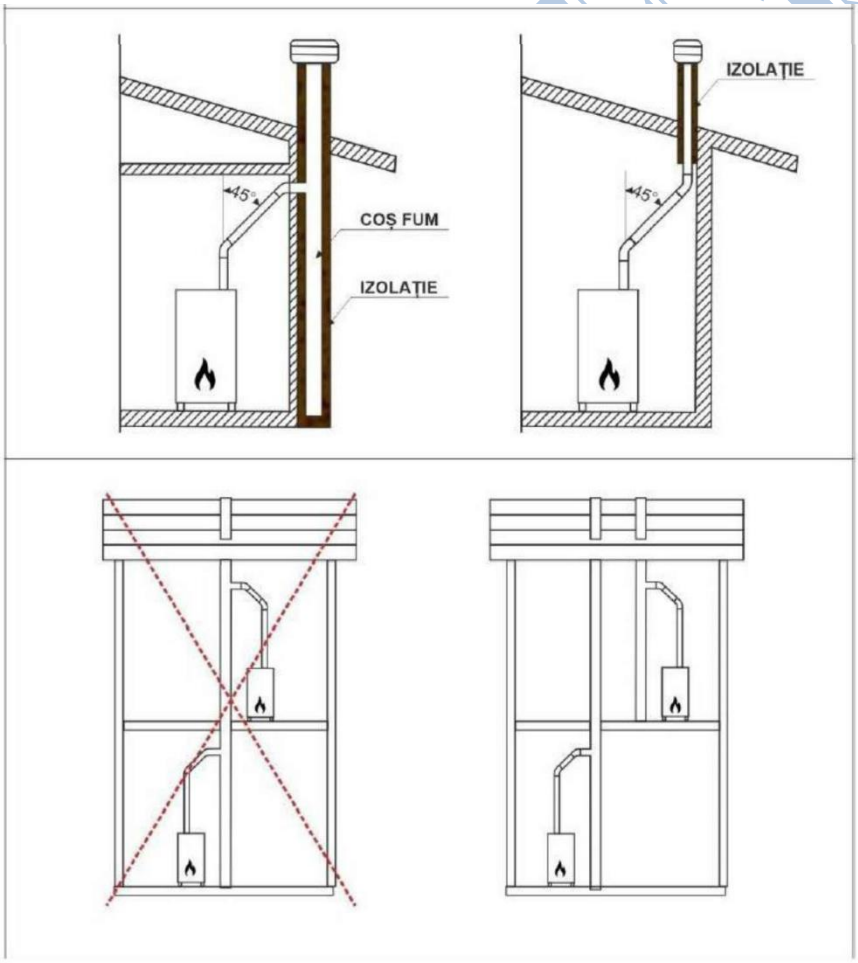

Recomandăm ca la baza coșului să se prevadă o ușă etanșă prin care să se poată colecta depunerile solide (funingine).
Când stabiliți locul în care veți amplasa soba țineți cont de configurația și structura clădirii pentru a vă asigura că sistemul de evacuare a gazelor de ardere nu va interfera cu grinzi, căpriorii acoperișului, stâlpi din pereți, conducte de apă sau cabluri electrice. Soba poate fi mutată mult mai ușor decât să refaceți structura clădirii.
Verificați ca pardoseala să aibă o capacitate portantă suficientă pentru a susține greutatea sobei.

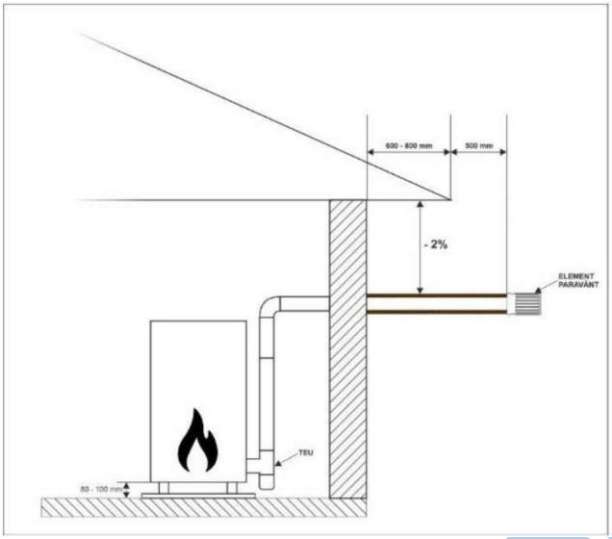

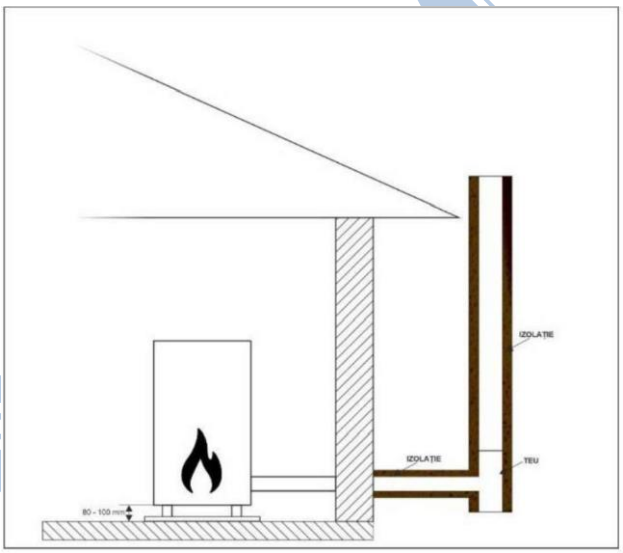

4.2 Asigurarea aerului de combustie

Pentru o bună funcționare a sobei, acesta trebuie să primească o cantitate suficientă de aer proaspăt care să asigure o ardere corectă a peleților. Pentru aceasta este obligatoriu ca încăperea în care este plasată soba să fie prevazută cu o priză de aer de minim 100 cm^2 care să nu fie obturată de nici un fel de obstacole. În mod exceptional, aerul necesar pentru combustie se poate primi și dintr-o altă încăpere care este aerisită în permanență, unde nu există un alt șemineu sau alt sistem ce necesită aer de combustie. Această cameră nu poate fi însă dormitor, baie sau altă încapere care prezintă pericol de incendiu cum poate fi de exemplu: garaj, un beci sau un depozit unde se afla materiale ce se pot aprinde ușor. Dacă însa în încăperea în care este plasată soba exista un alt șemineu pe peleti sau alt echipament care necesită aer de combustie, aerul necesar trebuie să fie asigurat din exterior.

4.3 Admisie de aer de combustie din exterior

În scopul unei funcționări corecte, pentru asigurarea aerului de combustie, se poate face o legatură exterioară printr-o țeavă cu diametrul de 80 mm. Orificiul exterior trebuie să fie direcționat în jos la un unghi de 90° pentru protecția împotriva vântului, apei de ploaie și altele. Nivelul orificiului exterior trebuie să fie deasupra nivelului maxim al zăpezii pentru evitarea obturării acestuia.

Totuși, **vă recomandăm ca soba să aspire aerul de combustie din încăperea în care este plasată acesta** iar asigurarea aerului din exterior să se facă printr-o priză de aer cu sectiunea de 100 cm^2, acesta deoarece aerul cu umiditate ridicată sau vântul puternic pot perturba funcționarea sobei.

4.4 Sistemul de evacuare a gazelor de ardere

Instalarea corectă a acestui sistem, este de o foarte mare importanță.
Soba pe peleți este diferită de sobele clasice prin faptul că este prevazută cu evacuare forțată a gazelor de ardere din focar de catre un ventilator care menține focarul în depresiune iar canalul de evacuare este ușor presurizat. De aceea traseul de evacuare a fumului trebuie să fie perfect etanș și corect instalat.
Chiar dacă soba este prevazută cu ventilator pentru evacuarea gazelor de ardere, cerința de bază pentru funcționarea corectă a sobei, este ca sistemul de evacuare a gazelor de ardere să aibă un tiraj minim de 12 Pa. Tirajul are o influență fundamentală asupra performanțelor
și randamentului sobei și trebuie asigurată evacuarea fumului chiar și atunci când sunt întreruperi ale curentului electric, motiv pentru care este importanta asigurarea unei surse de alimentare de rezervă.

Această instalare se face obligatoriu de catre un instalator/service distribuitor autorizat!

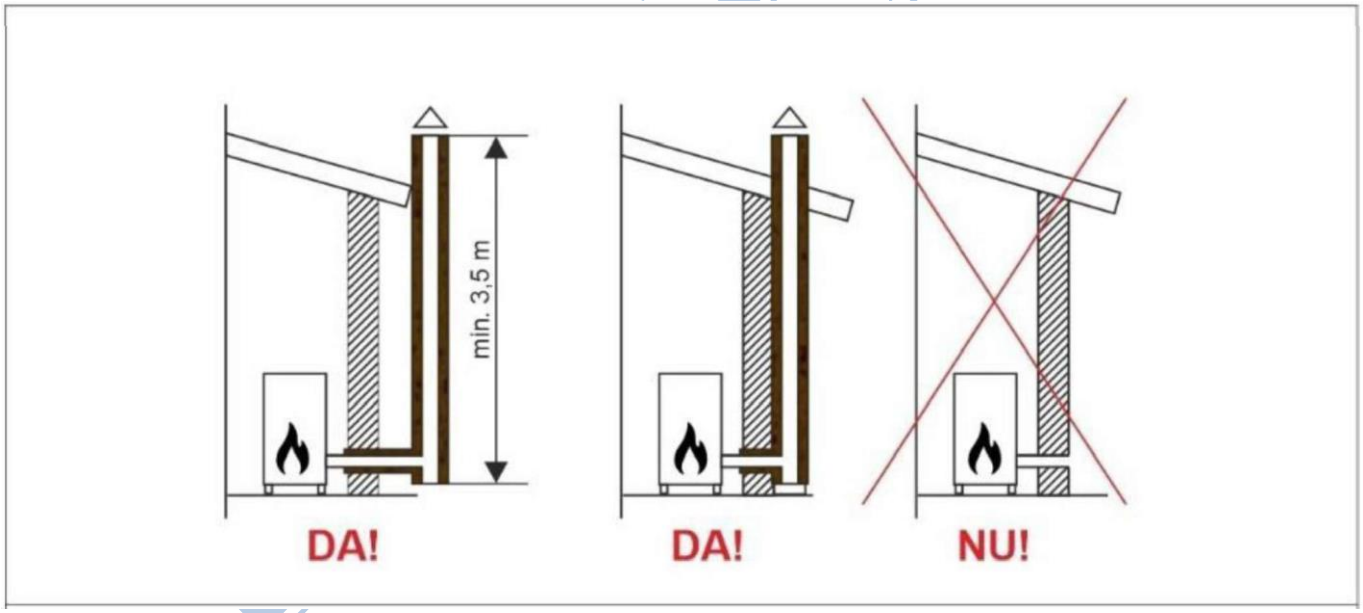

4.4.1 Cerințe privind sistemul de evacuare a gazelor de ardere

Este recomandat ca acest sistem să corespundă urmatoarelor cerinte:

- Soba trebuie racordată la sistemul de evacuare a gazelor de ardere în conformitate cu normele aferente clădirii, cu instrucțiunile din acest manual și consultând un instalator autorizat;
- Să fie executat din materiale corespunzatoare normativelor în vigoare;
- Să permită curățarea periodică fără să fie necesară demontarea pieselor componente;

- Țevile trebuie fixate de perete astfel ca greutatea acestora să nu fie suportată de ventilatorul sobei;
- Să fie etană;
- Evitați schimbările de direcție, mai ales cele cu un unghi de 90°;
- Să fie prevazut cu o gură de vizitare la baza coșului;
- Să suporte temperaturi de 200°C - 250°C (grosimea tevilor să fie de cel putin 1mm);
- Dacă legați soba la un coș existent, starea acestuia trebuie verificată de catre un specialist autorizat;
- Sistemul de evacuare a gazelor arse (coșul) să fie curățat periodic (anual);
- Țevile trebuie sa fie rezistente, netede în interior, executate din metal și etanșe.
- Diametrul țevilor cu lungimea de până la 3 m pot avea 80 mm.
- Diametrul țevilor cu lungime de peste 3 m, trebuie să fie de minim 100 mm, iar tirajul coșului trebuie să fie cel necesar (12Pa).

  ATENȚIE! Nu legați soba la un sistem de evacuare a gazelor arse la care este legat un alt șemineu, cazan sau sistem de aspirație.

4.1.1. Montarea țevii gazelor de ardere pe acoperiș

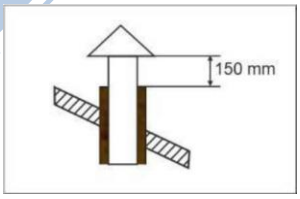

Partea de sus a țevii este destinată evacuării corecte în atmosferă a gazelor de ardere. Țeava trebuie protejată împotriva vântului, zăpezii
și altar obiecte, pentru a putea garantata evacuarea gazelor de ardere în condiții de siguranță.

<u>Cerințe privind porțiunea superioară a țevii coșului:</u>

- Diametrul interior să nu fie mai mic decât diametrul orificiului de evacuare a gazelor arse din șemineu;
- Porțiunea din exterior trebuie să fie izolată termic;
- Trebuie să fie protejată de vânt, zăpadă și ploaie;
- Să poată fi scoasă ușor pentru a fi curățată;
- Să nu fie în imediată vecinatate cu alte coșuri sau alte obstacole.

Distanta dintre coș și alte obiecte (pereți, copaci și altele) sa nu fie sub 10 metri. Dacă această distanță este mai mică, înălțimea țevii trebuie să fie 1 metru deasupra acestor obstacole (pereți, copaci și altele).
În cazul în care exista în vecinatate și alte coșuri, atunci coșul pentru evacuarea gazelor de ardere a sobei trebuie să se afle la o distanță de 2 metri de acestea.
Recomandăm ca înălțimea coșului să fie cu 1 metru deasupra acoperișului.

<u>Probleme privind evacuarea gazelor de ardere</u>

Cele mai mari probleme în privința evacuării gazelor provin de la vant. Viteza vântului poate afecta semnificativ evacuarea gazelor de ardere.

1.1. Conectarea la instalația electrică

După ce a fost instalat în încăperea respectivă, soba trebuie conectată la rețeaua de alimentare cu energie electrică. În partea din spate a sobei, se află priza la care se racordează cablul de alimentare. Deasupra prizei se gasește întrerupatorul cu ajutorul ăruia se poate întrerupe alimentarea electrică a sobei. Verificați dacă totul este în ordine cu cablul înainte de a-l conecta la rețeaua de alimentare cu energie electrică, dacă acesta nu are izolația degradată.

Înainte de a lega soba pe peleți la instalația electrică verificați dacă:

- Caracteristicile rețelei de alimentare cu energie electrică corespund cu cele indicate pe eticheta metalică a sobei;
- Împământarea a fast efectuata corect;
- Temperatura cablului nu trebuie sa depășească 75°C;
- Deconectați soba de la rețeaua electrică dacă nu o veți utiliza pe timp mai îndelungat;
- Accesul la priza electrică trebuie să fie ușor pentru a putea deconecta rapid alimentarea electrică în cazul apariției unor eventuale avarii.

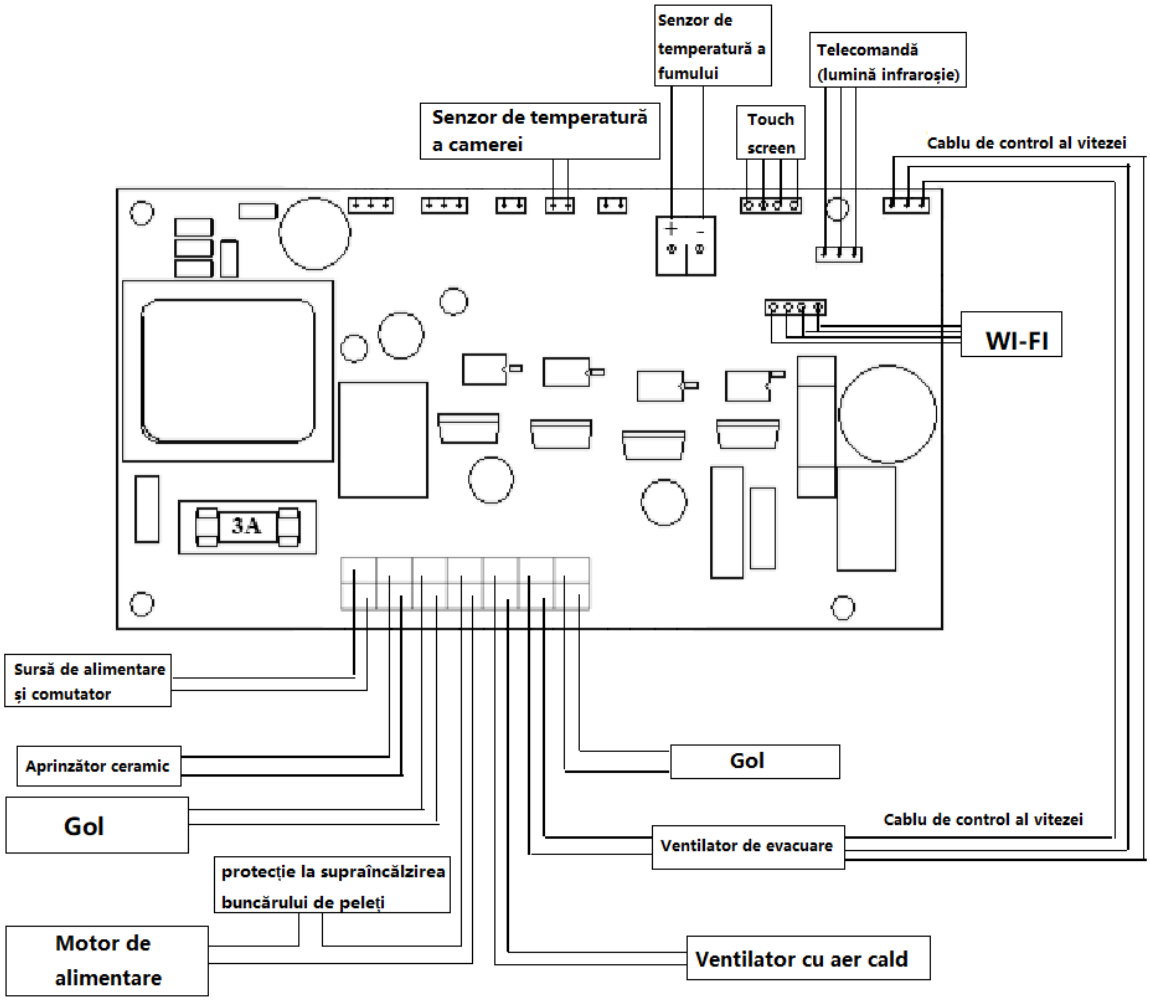

5. Combustibil

ATENTIE! Soba pe peleți este testată numai cu peleți din lemn cu diametrul de 6 - 8mm, clasa EN plus A1, conform EN 14961:2011.

Este interzisă folosirea de alți combustibili decât peleți. Producatorul nu poartă nici o răspundere daca folosiți combustibil care nu este recomandat de acesta.

Pe piață există diferite tipuri de peleti cu calităț și caracteristici diferite în funcție de procesele pe care le-au suferit în timpul fabricației și de tipul de lemn folosit la producerea lor. Toate felurile de peleți reprezintă masă biologică produsă din arbuști și copaci. Cei mai des folosiți în gospodării sunt peleții produși din rumeguș, așchii măcinate, adică material rezidual obținut în urma prelucrării copacilor, din prelucrarea buștenilor de lemn, producția de mobilă și alte produse.

Materialul lemnos este cea mai bogată resursă de materie primă. Materia primă este prelucrată la înaltă presiune și temperatură și presată în peleți cu dimensiuni mici cu formă cilindrică. Pentru fabricarea produsului se pot folosi material lemnos moale (ex. rășinoase, pin), material lemnos tare (stejar) sau reziduri din lemn reciclate.

Peleții neconformi, de calitate îndoielnică, pot crea probleme majore în utilizarea sobei.

Acești peleți au, în general, umiditatea peste 10% și au conținut mare de impurități (praf, cenușă) ceea ce le reduce puterea calorică. Pentru a obtine cantitatea de căldură necesară locuinței se va folosi o cantitatea mai mare de peleti și va fi nevoie ca soba să fie curățată la intervale mai scurte de timp.

A1 PREMIUM A1 STANDARD A2

Avantajele peleților din lemn:

Confort la depozitare. Sacii cu peleți pot fi depozitati pe suprafață mică, uscată, în garaje, subsoluri, spații de serviciu ori șopron.

Alimentare ușoară. Reglare optimă a cantității de combustibil. Dimensiunea redusă a peleților permite alimentarea cu precizie a combustibilului. Pe de altă parte, alimentarea cu aer pentru atingerea unei eficacități optime de ardere poate fi reglată destul de ușor deoarece cantitatea combustibilului în camera de ardere este constantă și previzibilă.

Eficacitatea combustibilului. Eficacitatea mare de ardere se datorează și conținutului redus de umiditate în peleți (constant sub 10% în comparație cu 20% până la 60% conținut de umiditate în cazul lemnului). Umiditatea redusă, dozarea controlată de combustibil precum și reglarea precisă a aerului necesar combustiei garantează o eficacitate ridicată a arderii și un nivel scăzut al oxizilor de carbon în gazele emise

Parametri	Unități de măsură	ENplus-AI	ENplus-A2	EN-B
Diametru	mm	6 (± 1) 8 (± 1)	6 (± 1) 8 (± 1)	6 (±1) 8 (±1)
Lungime	mm	15 ≤ L ≤ 40 (1)	15 ≤ L ≤ 40 (1)	15 ≤ L ≤ 40 (1)
Masa hectolitrică	kg/ m^2	≥ 600	≥ 600	≥600
Putere calorică	MJ / kg	≥ 16,5-19	≥ 16,3-19	≥ 16,0-19
Umiditate	Ma.-%	≤10	≤10	≤10
Praf	Ma.-%	≤ l (3)	≤ l (3)	≤ l (3)
Rezistenta mecanica	Ma.-%	≥ 97,5 (4)	≥97,5 (4)	≥ 96,5 (4)
Cenușă	Ma.-% (2)	≤ 0,7	≤ l,5	≤ 3,5
Punct de topire cenu□a	oc	≥ 1200	≥1100	
Continut de clor	Ma.-% (2)	≤ 0,02	≤ 0,02	≤ 0,03
Continut de sulf	Ma .-%(2)	≤0,03	≤ 0,03	≤ 0,04
Continut de azot	Ma.-% (2)	≤ 0,3	≤ 0,3	≤ l,0
Continut de cupru	mg/ kg (2)	≤10	≤10	≤10
Continut de cram	mg/ kg (2)	≤10	≤10	≤10
Continut de arsen	mg/ kg (2)	≤ l,0	≤ l,0	≤ l,0
Continut de cadmiu	mg/ kg (2)	≤ 0,5	≤ 0,5	≤ 0,5
Continut de mercur	mg/ kg (2)	≤ 0,1	≤ 0,1	≤ 0,1
Continut de plumb	mg/ kg (2)	≤10	≤10	≤10
Continut de nichel	mg/ kg (2)	≤10	≤10	≤10
Continut de zinc	mg/ kg (2)	≤100	≤100	≤100

1} nu mai mult de 1% din peleți poate depăși lungimea de 40 mm, *lungime maximă 45* mm;

2) *masa uscată;*

3) *particule <3.15* mm, *praf fin, înainte de predarea bunurilor;*

4) *pentru măsurări cu Lignotester valoarea limită admisă ≥ 97,7* %.

	La achiziționarea peleților, cereți declarația de conformitate și certificat de la un laborator acreditat, asigurati-vă că aceștia corespund cerințelor menționate în instrucțiunile de utilizare. La achiziționarea unui număr mare de peleți (spre exemplu cantitatea necesară pentru un sezon de încalzire), cereți de la furnizor informații concrete și exacte despre modul de depozitare a peleților.

Recomandăm peleți cu diametrul de 6 - 8mm și lungimea de 7 - 30 mm, densitate 600-750 kg/m^3 putere calorică 4,7 -5,5 kWh/kg. Conținut de praf - nu mai mult de 1% și umiditate de până la 8%, EN 14961-2:2011. Densitatea optimă a peleților, care garantează calitatea acestora, este în intervalul 605-700 kg pentru m^3.

Umiditatea peleților nu trebuie să depășească 8%. Asigurați-vă că depozitați combustibilul într- un loc uscat și cu ventilație bună.

Cantitatea optimă de cenușă în peleti este ≤ 0,5%. Acest conținut redus asigură necesitate mai redusă de curățare a creuzetului.

Nu folosiți peleți cu alte dimensiuni decât cele indicate de producator.

Nu folosiți peleți de calitate inferioara care conțin scoarță de copac, porumb, rășini sau alți adezivi sau substanțe chimice.

Nu folosiți peleți cu umiditate ridicată.

Folosirea de peleți necorespunzători are urmatoarele consecințe:

- colmatează creuzetul și drumurile de furn
- crește consumul de combustibil
- reduce randamentul sobei
- Soba funcționează necorespunzător
- produce multa cenușă

6. Exploatarea sobei pe peleți

Atenție! Punerea în funcțiune se face de către un service/instalator autorizat!

6.1.Măsuri de securitate la exploatarea sobei pe peleți

Soba dezvoltă o temperatură foarte ridicată și există pericolul de ardere la atingerea suprafețelor fierbinți. Nu lasați copiii și persoanele cu handicap nesupravegheați în apropierea sobei.

- Se interzice exploatarea sobei de catre copii sau persoane cu handicap.
- Nu turnați apă sau alte lichide ce pot provoca șoc termic sau scurtcircuit în timpul funcționării sobei.
- Există pericol de incendiu, țineți la distanță de parțile fierbinți ale sobei obiectele ce se pot aprinde ușor (prosoape, mase plastice, e.t.c.) sau lichide inflamabile (alcool, spirt și altele).
- Nu lăsași să se acumuleze rumeguș în interiorul rezervorului de peleți.

6.2. Prima aprindere a Sobei

După ce v-ați convins că soba este instalată corect, setați toți parametrii de funcționare (cei mai importanți sunt MODE, IFAN, FEED, FEEDPR). Este posibil ca valorile setărilor din fabrică să fie prea mari, în mod deosebit turația ventilatorului exhaustor și cantitatea de peleți pentru aprindere. Setați parametrul MODE la valoarea 1 șemineul (setarea de fabrică a acestuia este 0).

Setarea parametrilor se face cu ajutorul tabloului de comandă. În tabelul cu parametrii disponibili și descrierea lor sunt indicate valori recomandate pentru setarea parametrilor la prima pornire. Acești parametri pot fi, ulterior, corectați în funcție de nevoile instalației.

- Verificați dacă toate cablurile sunt legate corect;
- *Verificați conexiunea senzorului de temperatura a gazelor de ardere. Acest senzor este legat la mufa verde de pe placa electronică. Conductorul de culoare neagră a senzorului trebuie sa fie legat în partea stângă a mufei, în dreptul notafiei K- de pe placă. Funcționarea acestui senzor este condiționată de polaritatea curentului electric.*
- Porniți soba.
- Urmăriți funcționarea și faceți setări de corecție dacă este nevoie.

Înainte de pornire este posibilă verificarea funcționării diferitelor componente ale sobei. Pentru aceasta se intră în setările de fabrică și, prin apasarea săgeților stânga sau dreapta, se accesează parametri:

- Test 1 - GOL
- Test 2 - Testarea ventilatorului EVACUARE
- Test 3 - Testarea ventilatorului suflantei
- **Test4-GOL**
- Test 5 - Testarea șnecului
- Test 6 - Testarea rezistenței de aprindere

7. Tabloul de comanda

Panoul de comandă cu care este echipată soba este de tip TOUCH SCREEN cu afișaj color.

7.1. Interfata principală

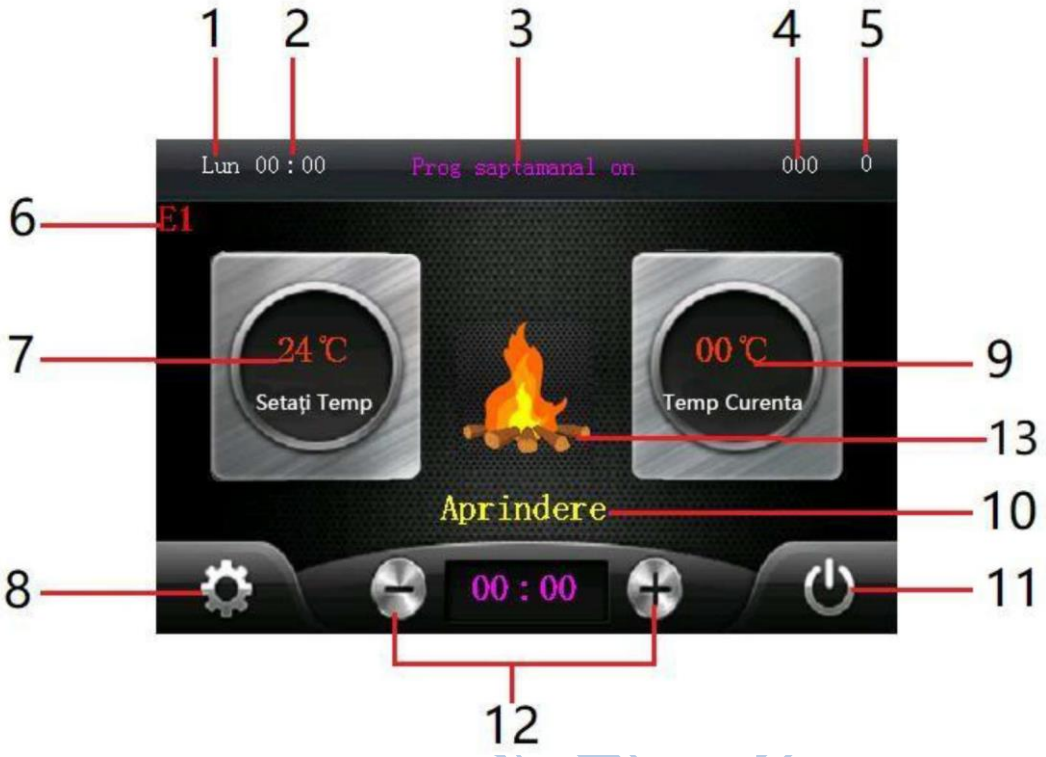

1. Ziua săptămânii.
2. Ora curentă.
3. Programul de lucru săptămânal; apăsați pentru a activa sau dezactiva programul.
4. Temperatura gazelor de ardere.
5. Starea conexiunii cu modulul WIFI.
6. Cod de eroare (dacă soba nu funcționează corespunzător)
7. Temperatura de lucru setată a sobei. Pentru modificarea acestei valori se apasă pe ea și se poate modifica cu ajutorul butoanelor 12 (plus, minus) după care se apasă din nou pentru confirmare.
8. Buton de accesare a interfeței setări.
9. Temperatura curentă a încăperii în care este instalată soba.
10. Modul de lucru curent al sobei. În etapa de aprindere se afișează Aprindere, în modul normal de lucru se afișează NIVEL DE PUTERE 1 - 4. NIVEL DE PUTERE 1 este puterea minimă, NIVEL DE PUTERE 4 este puterea maxima
11. Buton de pornire/oprire a sobei. După apasarea acestui buton apasați pe DA sau NU pentru confirmare.
12. Butoanele minus și plus folosite pentru setarea temperaturii de lucru a sobei sau a cronometrării simple.
13. Pictograma ce afișează funcționarea sobei

7.2 Interfața Setari

Accesarea interfeței se face prin apasarea butonului 8 de pe interfața principală.

1. Buton de revenire la interfața principală.
2. Buton de conectare la modulul WIFI.
3. Setarea temperaturii de lucru a sobei. Se apasă butonul dupa care se tasteaza cu claviatura din dreapta (11) temperatura dorită apoi se apasă butonul OK pentru confirmare. Temperatura setată va fi afișată și pe interfața principală
4. Setarea puterii sobei. Poate fi setata una din cele patru trepte de putere sau se seteaza O și, în acest caz soba va funcționa automat cu modularea puterii în funcție de temperatura agentului termic. Daca se setează una din cele patru trepte de putere soba va funcționa pe acea treapta tot timpul. Totuși, dacă temperatura agentului termic atinge valoarea setată, soba va trece automat în treapta 1 pentru a se evita supraincalzirea acesteia.
5. Reglarea fina a alimentarii cu peleti și a vitezei ventilatorului pentru adaptarea funcționării sobei la diferitele tipuri de peleți. Vezi valorile în tabelul de mai jos.
   Nota: valorile din tabel se referă la valorile setate pentru alimentarea cu peleți (VITEZA DE ALIMENTARE) și a vitezei ventilatorului (VITEZA DE ROTIRE).

Valoarea setata	Timp functionare gnec, %	Volum aer, %
0	75	125
1	80	120
2	85	115
3	90	110
4	95	105
5	100	100
6	105	95
7	110	90
8	115	85
9	120	80
10	125	75

În mod normal, cantitatea de aer insuflat și cantitatea de peleți este controlată de parametrul FIRE LEVEL care este afișat pe display (controller). Acest parametru controlează turația ventilatorului ,,IFAN" și timpul de functionare așnecului ,,FEED" conform setărilor acestora. Cu cât creștem timpul de functionare a șnecului, crește puterea termică a sobei dar, proportional, trebuie crescut și aportul de aer prin creșterea turației ventilatorului. Cu parametrul FEEDING SPEED se poate face (seta), atunci când se dorește un reglaj de finețe a cantității de aer și peleți în baza parametrului FIRE LEVEL în timpul funcționării sobei, pentru a se adapta arderea în funcție de calitatea peleților utilizați. Compoziția diferită a peleților conduce la ardere diferită, unii ard mai repede, alții ard mai lent. Datorită faptului că soba își reglează automat cantitatea de peleți conform setărilor, atunci când se utilizează peleți cu ardere lentă, peleții din creuzet nu au timp sa ardă și, dacă se continuă alimentarea cu peleți, se poate ajunge la stingerea flăcării. Dacă se întaâplă acest lucru

trebuie să se facă reglajul manual al cantității de peleți, respectiv al cantității de aer insuflat prin parametrul FEEDING SPEED. Astfel, prin descreșterea cantitații de peleti și creșterea cantității de aer se va obține echilibrarea procesului de ardere în creuzet.

Daca se utilizeaza peleți cu ardere mai rapidă și viteza motoreductorului este suficient de mică astfel încât alimentarea cu peleti în creuzet nu este suficientă pentru a întreține arderea se va ajunge, de asemenea, la stingerea flăcării. În cast caz, trebuie să creștem timpul de funcționare a șnecului (cantitatea de peleți) și să reducem turația ventilatorului (aerul insuflat) pentru a echilibra acești parametri în vederea obținerii unei arderi echilibrate în creuzet.

6. Setarea ceasului, ceas cu afi9aj de 24 ore. De exemplu, dacă se dorește setarea orei de 6.30 după amiaza, se apasă butonul Clock și cu ajutorul tastaturii se introduce ora 18:30 după care se apasa butonul OK pentru confirmare.

7. Setarea zilei din săptămână.

8. Accesarea interfeței de setare a programului săptămânal.

9. Setarile de fabrică. Pentru accesarea setarilor de fabrica se va introduce parola 7646.

10. Versiune de soft

11. Tastatură.

12. Timpul total de funcționare a sobei

LUDOTERM

7.3 Interfața de setare a programului săptămânal

1. Buton de revenire la interfața principală
2. Alegerea zilei/zilelor din săptămâna.
3. Selectarea și salvarea zilelor alese.
4. Stabilirea orei de pornire a programului
5. Stabilirea duratei programului.
6. Prin apăsarea acestui buton se trece de la un program săptămânal la altul. Sunt posibile patru programe/zi.
7. Tastatură

Dupa ce ati accesat interfața de programare săptămânală, apăsați tasta ALEGE pentru a alege ziua sau zilele, ora la care începe programul și durata acestuia. După fiecare selecție apăsați tasta SALVARE pentru a salva setarea făcută iar după ce ați stabilit puterea cu care să funcționeze soba apăsați tasta OK pentru a salva setarea respectivă. Dacă doriți să setați mai multe programe într-o zi, după ce ați terminat setarea primului program apasați tasta FAZĂ și repetați pașii de mai sus. Aveți grijă să nu suprapuneți începerea unui program peste ora de terminare a programului anterior.

7.4 Setările de fabrică

Pentru a accesa setările de fabrică apăsați butonul 9 (MOD DE FABRICĂ) din interfața Setari. Se solicită parola. Parola este 7646, introduceți parola și apasati butonul OK. Se trece de la un parametru al altul prin apasarea săgeților stânga/dreapta. Pentru modificarea valorilor parametrilor tastați noile valori și apoi apăsați butonul OK.

În tabelul de mai jos aveți parametrii care controlează funcționarea sobei, explicații privind funcțiile pe care le îndeplinesc și valorile recomandate pentru setarea acestor parametrii la prima pornire.

Important: La setarea turației ventilatorului trebuie ținut cont de tirajul coșului. Daca coșul asigură un tiraj ridicat se vor folosi valori mai mici pentru setarea parametrilor ventilatorului. Dacă aportul de aer este prea mic se poate ajunge în situația în care nu se va realiza aprinderea peleților și, în plus, se va forma o cantitate mare de furn în camera de ardere care este un gaz combustibil și există pericolul ca acesta să se aprindă exploziv.

Dacă turașia ventilatorului este prea mare se poate ajunge în situația în care debitul mare de aer va duce la consumarea rapidă a peleților din creuzet, focul se va stinge și soba se va opri.

Treapta de putere	Code	Descriere	Valoare minima	Valoare maxima	Valoare recoman data	Explicații
	IFANO	Turația ventilatorului exhaustor la aprindere	5	60	25	1 =50 rpm; cu cât valoarea setată este mai mare cu atât turația ventilatorului este mai mare.
	IFAN1	Turația ventilatorului exhaustor în treapta 1	5	60	25	
2	**IFAN2**	Turația ventilatorului exhaustor în treapta 2	5	60	35	
3	**IFAN3**	Turația ventilatorului exhaustor în treapta 3	5	60	45	
4	**IFAN4**	Turația ventilatorului exhaustor în treapta 4	5	60	60	
	FEED0	Timpul de funcționare a șnecului la aprindere	10	50	20	1=5 secunde; de exemplu: setarea valorii 10 = funcționare continuă a șnecului timp de 50 secunde pentru alimentarea creuzetului cu peleți în vederea aprinderii
	FEED1	Timpul de funcționare a șnecului În treapta1de putere	10	200	10	1 = 0,1 secunde, timpul se referă la timpul de funcționare a șnecului în cadrul unui ciclu de funcționare a acestuia (între două pauze)
2	**FEED2**	Timpul de funcționare a șnecului în treapta 2 de putere	10	200	20	
3	**FEED3**	Timpul de funcționare a șnecului în treapta 3 de putere	10	200	35	
4	**FEED4**	Timpul de funcționare a șnecului în treapta 4 de putere	10	200	50	
	FEEDPR1	Durata unui ciclu complet în treapta 1 de putere	5	20	10	1=1 secundă; prin ciclu complet se înțelege timpul de funcționare a șnecului plus timpul de staționare a acestuia până la următoarea funcționare a șneculu. De exemplu: dacă setați FEEDPR1=7 și FEED1=12, un ciclu va consta în funcționarea șnecului timp de 1.2 sec. Și un timp de staționare a acestuia de 5.8 sec.
2	**FEEDPR2**	Durata unui ciclu complet în treapta 2 de putere	5	20	10	
3	**FEEDPR3**	Durata unui ciclu complet în treapta 3 de putere	5	20	10	
4	**FEEDPR4**	Durata unui ciclu complet în treapta 4 de putere	5	20	10	

Treapta de putere	Code	Descriere	Valoare minima	Valoare maxima	Valoare recomandata	Explica\ii
1	**FAN1**	Turația ventilatorului suflantei în treapta 1	10	50	20	Prin acest parametru se stabilește turația ventilatorului suflantei. Cu cât cifra este mai mare cu atât volumul de aer vehiculat de ventilator va fi mai mare.
2	**FAN2**	Turația ventilatorului suflantei în treapta 2	10	50	30	
3	**FAN3**	Turația ventilatorului suflantei în treapta 3	10	50	40	
4	**FAN4**	Turația ventilatorului suflantei în treapta 4	10	50	50	
	CLDELAY	Durata operației de curățare a creuzetului cu ventilatorul exhaustor la turație mare	10	60	30	1=1 secunde, este timpul cât va funcționa ventilatorul de exhaustare cu turație maximă pentru îndepartarea cenușii din creuzet
	FEEDELAY	Durata perioadei tampon după aprindere	50	250	80	"1=1 secunde La aprindere creuzetul conține o cantitate mai mare de peleți și de aceea, după ce aprinderea s-a facut cu succes, există o perioadă de timp în care nu se mai face alimentarea cu peleți, iar ventilatorul va functiona cu turație maximă pentru a arde peleții acumulați și să crească rapid temperatura sobei. Durata acestei perioade depinde de cantitatea de peleți cu care a fost alimentat creuzetul la aprindere (valoarea parametrului FEEDO) dar, în general, este de 120 - 180 sec.
	CLEANPR	Intervalul de timp între două curățări ale creuzetului cu ventilatorul exhaustor la turație maximă	10	60	30	1=1 minute. La fiecare perioadă stabilită prin acest parametru ventilatorul exhaustor va funcționa la turație maximă pentru a îndepărta din creuzet cenușa acumulată. Durata de funcționare a ventilatorului este stabilită la parametrul CLDELAY. Exemplu: setările CLDELAY=50, REFIRE=30 însemna că la fiecare 30 minute ventilatorul exhaustor va funcționa la turatie maxima timp de 50 secunde pentru a curăța creuzetul.

Treapta de putere	Code	Descriere	Valoare minima	Valoare maxima	Valoare recoman data	Explicatii
	FIREUP	Creșterea temperaturii gazelor de ardere pentru aprecierea succesului aprinderii	**5**	**40**	**12**	1=1 grad Celsius. Această valoare este folosită de șemineu pentru a stabili dacă aprinderea s-a facut cu succes și să treacă în etapa urmatoare de lucru. Exemplu: la pornire temperatura gazelor de ardere au 20°C (cand soba nu funcționează temperatura gazelor de ardere este aceiași cu cea a camerei), daca valoarea setată a parametrului FIREUP este 20, asta însemnă că dacă, după aprindere, temperatura gazelor de ardere a crescut cu 20°C (au atins 40°C) Soba va considera că aprinderea s-a facut cu succes și poate să treacă la următoarea etapă de lucru.
	E3	Valoare pentru aprecierea stingerii sobei	**5**	**40**	**8**	1=1 grad Celsius Când soba este în funcțiune, datorită unor situații deosebite, focul din creuzet se poate stinge; temperatura măsurată (nu cea setată) poate să rămână ridicată o bună perioadă de timp, timp în care alimentarea cu peleți a creuzetului va continua, iar creuzetul se va umple cu peleți. Acest parametru este folosit pentru a preveni umplerea creuzetului cu peleți. După ce aprinderea a fost considerată reușită, dacă diferența dintre temperatura gazelor de ardere și cea măsurată scade sub valoarea setată la acest parametru, se consideră stingere, se va opri alimentarea cu peleti și se va executa procedura de oprire. Exemplu: în situația în care aprinderea s-a facut cu succes temperatura măsurată a gazelor de ardere este 70°C, temperatura măsurată este 60°C, iar valoarea setată la acest parametru este 15. În acest caz 70-60=10<15. În acest caz soba va opri alimentarea cu peleți și se va executa procedura de oprire.

Treapta de putere	Code	Descriere	Valoare minima	Valoare maxima	Valoare recomandata	Explicatii
	PUMPON	Temperatura la care va fi pornită pompa de recirculare (pentru modelele cu manta de apă)	30	80	**45**	Acest parametru pornește pompa de recirculare a apei cânt temperatura agentului termic a ajuns la valoarea setată. Este recomandată setarea valorii de minim 40 grade, pentru a evita apariția condensului.
	COODELAY	Timpul de curătare la stingere	4	20	20	1=1 minut. Timpul de curățare este folosit pentru curățarea creuzetului dar și pentru răcirea camerei de ardere.
	CLRFAN	Volumul de aer pentru curațarea cenușii din creuzet la stingere	20	60	60	1=50 rpm; Cand soba se oprește turația ventilatorului exhaustor crește la nivelul setat la acest parametru pentru curățarea creuzetului de ardere. Cu cât cifra setată este mai mare cu atat volumul de aer folosit la această operație este mai mare.
	TEMPOVER	Temperatura maximă admisă a gazelor de ardere	25	70	25	1=10 grade Celsius Când temperatura gazelor de ardere atinge temperatura setată este considerată suprafncalzire.
	PRESSURE	Valoarea de referinta a presiunii negative	-	-	-	Inactiv
	PRESMODE	Activarea sau dezactivarea presiunii negative	0	0	0	Soba nu este echipat cu senzor de presiune negativa. Nu afecteaza func onarea normală a sobei. 0=Presiunea negativă este dezactivată; 1=Presiunea negativă este activata
	MODE	Se setează tipul de șemineu: șemineu cu aer sau hidrosemineu. 0=aer; 1=hidroșemineu.	0	1	0	0 este o soba cu încălzire pe aer, 1 este o soba cu încălzire pe apă
	TEST1	Testarea pompei de circulație a apei				INACTIV la soba cu aer. Când se ajunge la acest parametru soba cu manta de apă, pompa de circulație pornește. Prin trecerea la un alt parametru pompa se oprește. Dacă pompa nu pornește însemnă că are probleme de funcționare.

	TEST2	Testarea ventilatorului exhaustor				La termoșemineele de 30 kW acest parametru trebuie setat la valorea 0 (zero).
	TEST3	Testarea ventilatorului suflantei				

Treapta de putere	Code	Descriere	Valoare minima	Valoare maxima	Valoare recomandata	Explicatii
	TEST4	Inactiv				
	TEST5	Testarea șnecului				
	TEST6	Testarea rezistenței de aprindere				

7.5 Conectarea modulului WIFI

1. Descărcați aplicația ,, Tuya " din magazinul de aplicații și conectați-vă.

2. Faceti clic pe + și adăugați dispozitivul

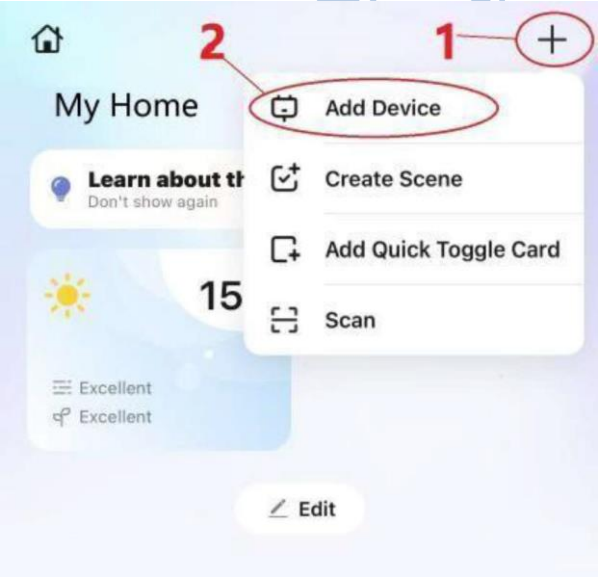

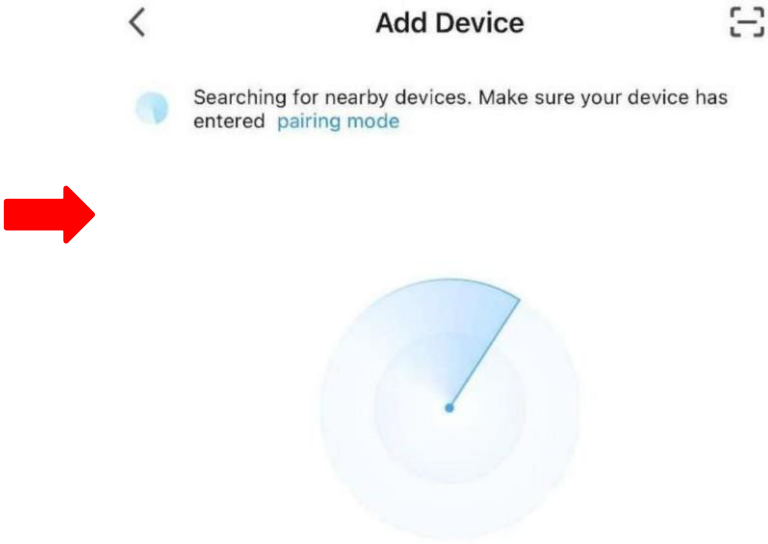

3. Faceți clic pe butonul ”WIFI” de pe ecranul aragazului pentru a trimite semnalul, aplicația va găsi dispozitivul, apoi faceți clic pe dispozitiv.

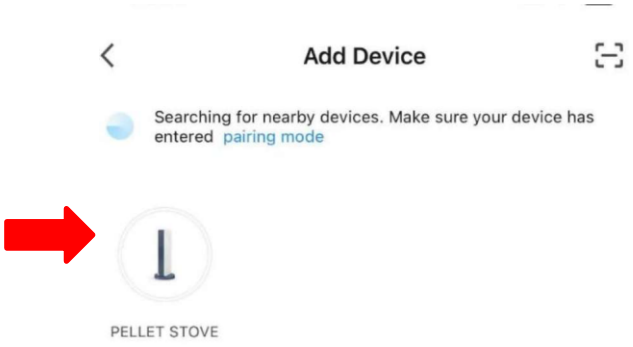

4. Introduceți conexiunea Wi-Fi la care se conectează acum telefonul mobil și faceți clic pe următorul.

5. Așteptati 2- 3 minute până când dispozitivul este adăugat cu succes

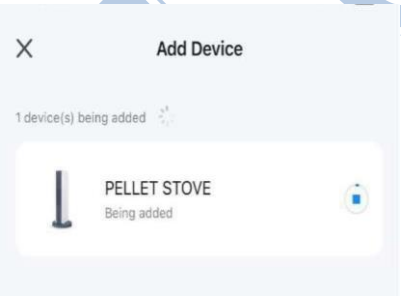

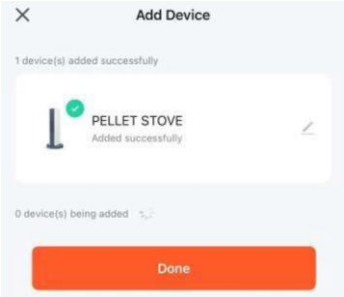

7.6 Coduri de eroare și soluționarea acestora

Cod eroare	Denumire eroare	Cauza erorii	Rezolvare
E1	Temperatura agentului termic este anormală	1. Senzorul este defect 2. Contact imperfect cu placa electronică	1. Se înlocuiește senzorul 2. Verificați legatura senzorului la placa electronică
E2	Temperatura gazelor de ardere	1. Senzorul este defect 2. Contact imperfect cu placa electronică	1. Se înlocuiește senzorul 2. Verificați legatura senzorului la placa electronică
E3	Aprindere eșuată sau lipsa peleți	1. Aprindere eșuată 2. Creuzetul de ardere nu este alimentat cu peleți	Verificați dacă șnecul funcționează, daca sunt peleț în rezervorul de peleți, verificați setarea parametrului FEED0 daca sunt prea mulți sau prea puțini peleti în creuzet. E posibil ca la prima aprindere să nu reușească aprinderea din lipsa peleților pe traseul șnecului și în creuzet.
E4	Inactiv		
E5	Inactiv		
E6	Eroare circulatie agent termic (pentru soba cu anvelopa de apă)	1. Soba nu este umplută complet cu apă, conține aer. 2. Conexiunea senzorului de flux a agentului termic la placa electronică este imperfectă. (doar pentru modelele echipate cu senzor de flux) 3. Senzorul de flux este defect. 4. Pompa de circulatie nu funcționează.	1. Deschideti aerisitorul și deschideți alimentarea cu apă a circuitului hidraulic până când instalația este umplută complet cu apă. (ATENȚIE, această procedura se realizează cand temperatura sobei este mai mică de 35 grade) 2. Verificați conexiunea senzorului la placa electronică. 3. Înlocuiți senzorul. 4. Verificați alimentarea electrică a pompei de circulație sau înlocuiți pompa.
E7	Supraâncălzirea agentului termic (pentru soba cu anvelopa de apă)	1. Temperatura agentului termic depășește cu 5°C temperatura setată. Soba va executa operația de oprire. Dupa ce temperatura scade cu 10°C sub temperatura setată, soba va reporni automat. Daca în acest timp interveniți asupra setărilor, nu se va mai executa procedura de repornire automata. 2. Senzorul de temperatură este defect. 3. Conexiunile termostatului de cameră imperfecte.	1. Valoarea temperaturii setate pentru agentul termic este prea scăzută. 2. Este setată o cantitate prea mare de peleți (putere prea mare) în raport cu consumul de energie termică a locuinței. Reduceți cantitatea de peleți prin setarea parametrilor FEED, FAN și eventual FEEDPR. 3. Verificați conexiunea senzorului de temperatură la placa electronică sau înlocuiți senzorul. 4. Verificați conexiunile termostatului de camera.
E8	Inactiv		
E9	Semnalează că trebuie efectuate operațiile de mentenanță	1. Soba are 900 ore timp total de funcționare. Soba va continua să funcționeze normal. 2. Daca timpul total de funcționare depășește 1200 ore Soba va funcționa numai în treapta 1 de putere.	Contactați firma de service pentru a efectua mentenanța sobei și apoi resetați timpul total de funcționare. Resetarea se face prin apăsarea butonului RESET HOURS din colțul dreapta sus al interfeței setări de fabrică.

Câteva recomandări privind utilizarea sobei

Stimate utilizator,
Prezentul manual realizat de producător vă pune la dispoziție o mulțime de sfaturi în ceea ce privește modul în care trebuie să instalați și să utilizați soba.
Noi, importatorul, dorim să venim în ajutorul dumneavoastră cu unele recomandări suplimentare privind utilizarea sobei, recomandări rezultate din experiența căpătată în urma utilizării sobelor timp de mai mulți ani. Va punem la dispoziție aceste recomandări cu scopul ca dumneavoastră să beneficiați de această experiență imediat, nu după un timp mai îndelungat de folosire a acesteia. Desigur, în funcție de caracteristicile imobilului în care este instalată soba, puteți să adaptați aceste recomandări.
Soba pe care ați achizitionat-o, deși poate funcționa în mod automat, nu poate fi folosită ca o centrală pe gaz. Și asta deoarece folosește combustibil solid. Peleții, deși sunt un combustibil solid de calitate superioară, prin ardere produc funingine și cenușă, chiar dacă în cantitate mai mică decât oricare alt combustibil solid.

- Soba trebuie setată să funcționeze în așa fel încât să aibă foarte puține opriri pe parcursul unei zile sau chiar niciuna (cu excepția opririi pentru curățare). Acest mod de lucru se poate realiza dacă setările treptelor de putere sunt făcute corect. În mod AUTO automatizarea sobei modulează puterea acesteia în funcție de temperatura agentului termic sau a temperaturii din incăperea în care este instalata, în funcție de configurația acesteia. Soba are patru trepte de putere și o treaptă de funcționare în regim modulare. Puterea fiecărei trepte se reglează prin stabilirea unui anumit timp de funcționare a șnecului la fiecare ciclu. Treapta ce mai puternică este treapta 4, iar cea mai puțin puternică este, desigur, treapta 1. Atenție, odată cu setărea timpilor de funcționare a șnecului pentru fiecare treaptă trebuie setată și turația ventilatorului astfel încât să se asigure aer suficient pentru combustia corectă a peleților. Acest mod de lucru al sobei asigură un contort sporit în locuință (fără fluctuații de temperatură)
și consum minim de combustibil. Opririle și pornirile repetate fac să fluctueze temperatura din locuință (soba are o inerție termică destul de mare și intră în regim normal de lucru după un timp destul de îndelungat) și duce la un consum mai mare de peleți deoarece la pornire se consumă o cantitate mai mare de peleți. Reglarea puterii fiecărei trepte de putere se face prin încercări repetate. Dupa ce s-a făcut un reglaj se ține soba sub observație și, în funcție de cum funcționează, se fac corecții ale puteriipânăse ajunge la o funcționare convenabilă.

- Reglarea turației ventilatorului. La reglarea turației ventilatorului (implicit a debitului de aer de combustie) trebuie să țineți cont de următoarele aspecte:

  - ► Debitul de aer trebuie să fie astfel reglat ca flacăra să fie vioaie;

  - ► Debitul, totuși, nu trebuie să fie mai mare decât este necesar deoarece un debit mare va duce la creșterea temperaturii gazelor de ardere la coș ceea ce înseamnă o scădere a randamentului sobei (se evacueaza mai multă căldură pe coș);

  - ► Debitul trebuie să fie suficient de mare pentru a se evita condensul pe coș; un debit mic duce la o viteză mai mică de trecere a gazelor arse în coș și, astfel, gazele vor avea timp să se răcească și umiditatea conținută va condensa. Umiditatea în gazele de ardere provine în principal din umiditatea conținută în aerul din încăperea în care este instalată saba.

- Soba trebuie curățată zilnic. Se oprește soba și se așteaptă până ce temperatura afișată (nu cea setată) coboară până la cca. 38°C. Se deschide ușa și se curăță cu ajutorul unui aspirator de cenușă creuzetul și zonele din vecinătatea acestuia. Aveți grijă să nu loviți rezistența de aprindere, aceasta este din ceramică și se poate sparge ușor. De asemenea, se curăță și geamul. Nu curățați geamul cu apă rece când acesta este fierbinte, deoarece se poate crăpa. Îndepărtați la început funinginea depusă cu ajutorul uni burete uscat apoi folosiți un burete umed și, în final, se șterge cu hârtie. Inspectați cu atenție starea creuzetului. Dacă observați că sunt depuneri pe peretele acestuia (aceste depuneri provin din impuritățile conșinute de peleți), acestea trebuie îndepărtate prin lovirea lor cu ajutorul unui obiect ascutit cum ar fi o șurubelniță mai mare. Dacă aceste depuneri nu sunt îndepărtate durata de viață a creuzetului va fi scurtată. Nu uitați să curățați tuburile schimbatorului de caldura prin acționarea celor doua manete de sub tava colectoare de cenușă după fiecare curățare a creuzetului. Durata operației de curățare zilnică este de cca. 5-1O minute. După curățare închideti ușa (aveti grija sa fie bine Tnchisa) și porniți soba.

8.Mentenanța

Pentru ca soba să funcționeze corect trebuie efectuate periodic anumite operații de întreținere în funcție de timpul de functionare și de calitatea peleților. Anumite operații trebuie făcute zilnic în timp ce altele se efectuează numai odata pe sezon. Utilizatorul este responsabil pentru efectuarea acestor operații. Unele operații de curățare și întreținere pot fi făcute de către utilizator în timp ce altele se vor executa cu firma de service autorizată de către importator.

Toate operațiile de mentenanță și întreținere se vor face numai după ce șoba este complet răcită.

Înainte de a începe operațiile de întreținere asigurați-vă că soba este deconectată de la sursa de alimentare electrică.

Operațiile de întretinere

În tabelul de mai jos sunt descrise operațiile de întretinere care trebuie efectuate și frecvența recomandată. Frecvența recomandată în tabel este pentru cazul în care se utilizează peleți de înaltă calitate din lemn de pin; frecvența efectuării operațiilor de întreținere trebuie adaptată la nivelul de calitate a peleților folosiți.

Operația și executantul	Frecventa				
	8-12 ore	zilnic	2 - 3 zile	lunar	anual
Curățarea creuzetului și a camerei de ardere (utilizator)	X				
Curățarea drumurilor de furn (utilizator)			X		
Curățarea geamului (utilizator)		X			
Curățarea colectorului de cenușa a coșului (utilizator)				X	
Curățarea schimbatorului de căldură și a camerei de ardere (unitate service autorizată)					X
Curățarea amănunțită a camerei de ardere (unitate service autorizată)					X
Curățarea coșului (se demontează dacă e cazul) (unitate de service autorizată)					X
Inspecție anuala (unitate de service autorizată)					X

CURĂȚAREA CREUZETULUI (cu aspirator de cenușă)

1 - Curațați creuzetul

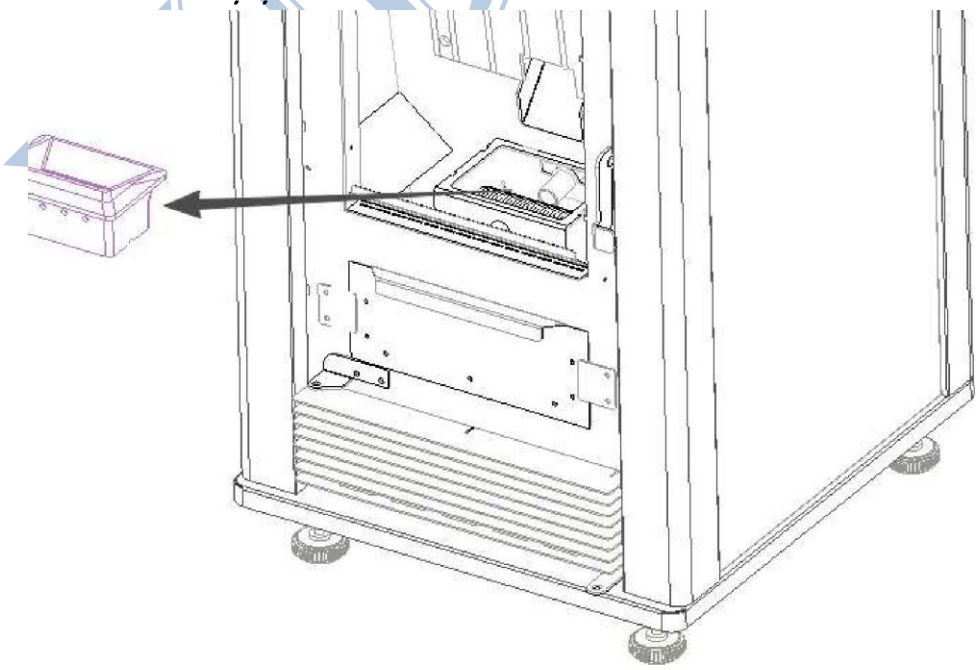

1 Curățați baza arzătorului

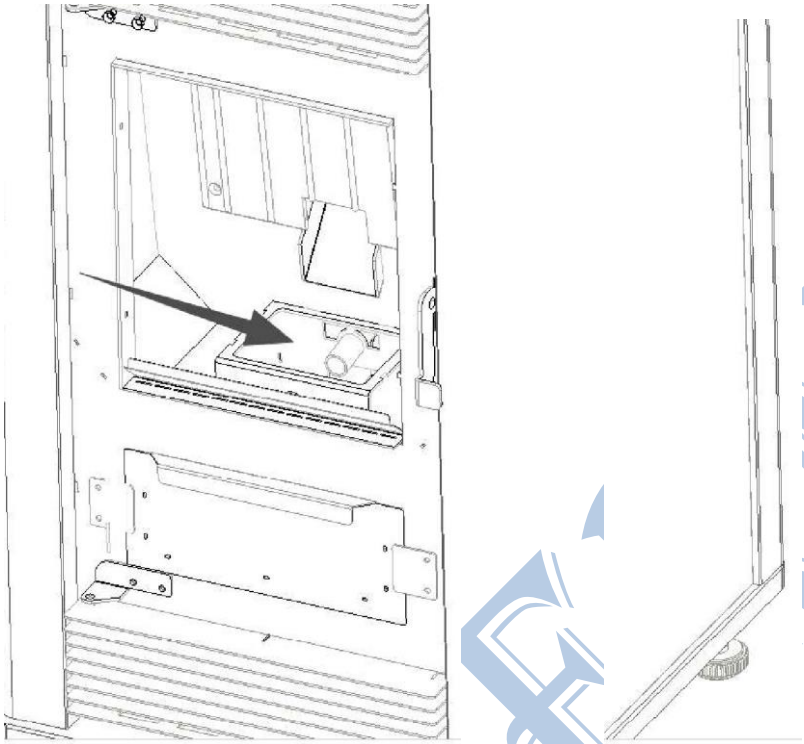

CURĂȚAREA SCHIMBĂTORULUI DE CĂLDURĂ

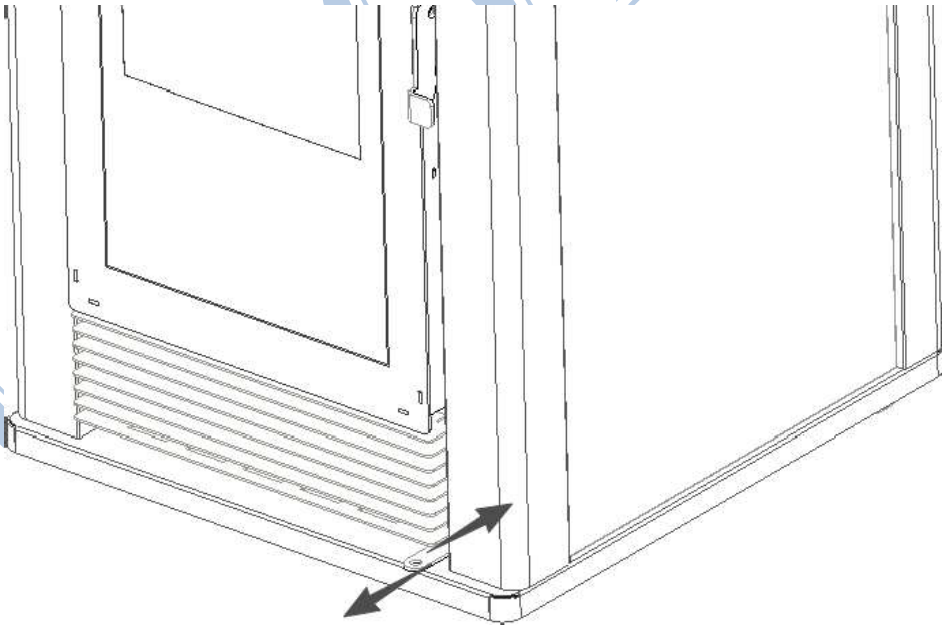

1. **Deschideți panoul superior**
2. **Curățați drumurile de fum cu o perie de sârmă moale**

CURĂȚAREA TĂVII COLECTOARE A CENUȘII

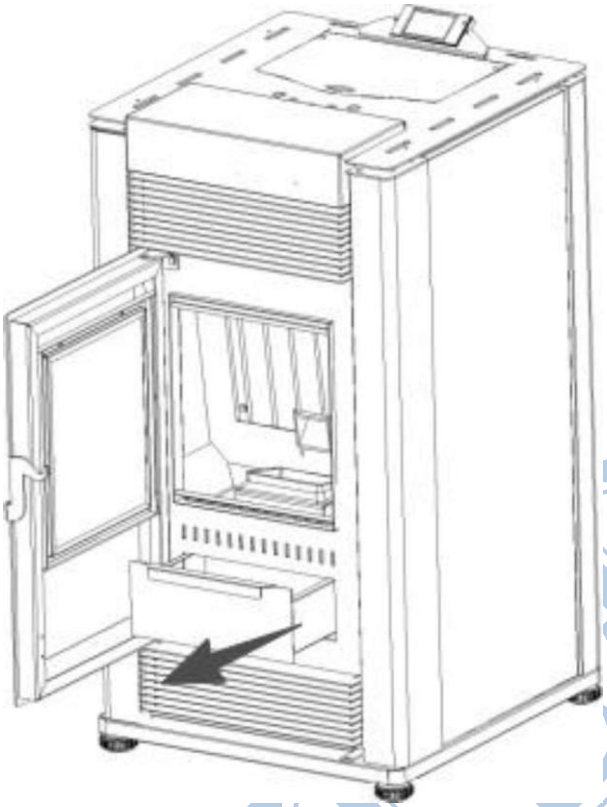

Goliți manual tava colectoare de cenușă sau cu ajutorul unui aspirator.

CURĂȚAȚI COLECTORUL DE CENUȘĂ A SCHIMBĂTORULUI DE CĂLDURĂ

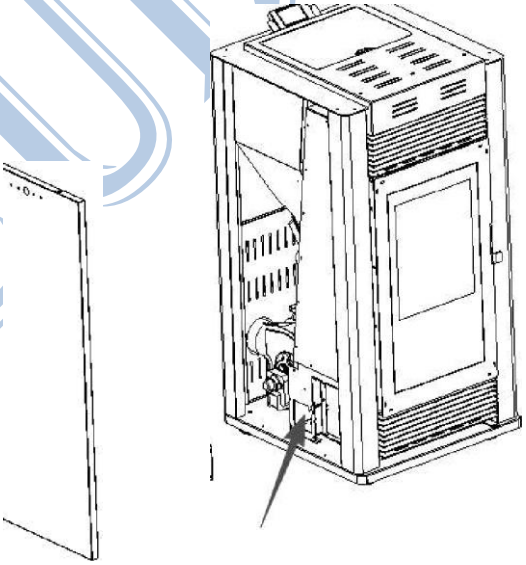

1. Deschideti ușa șobei
2. Demontați suruburile
3. Scoateți tabala de protecție

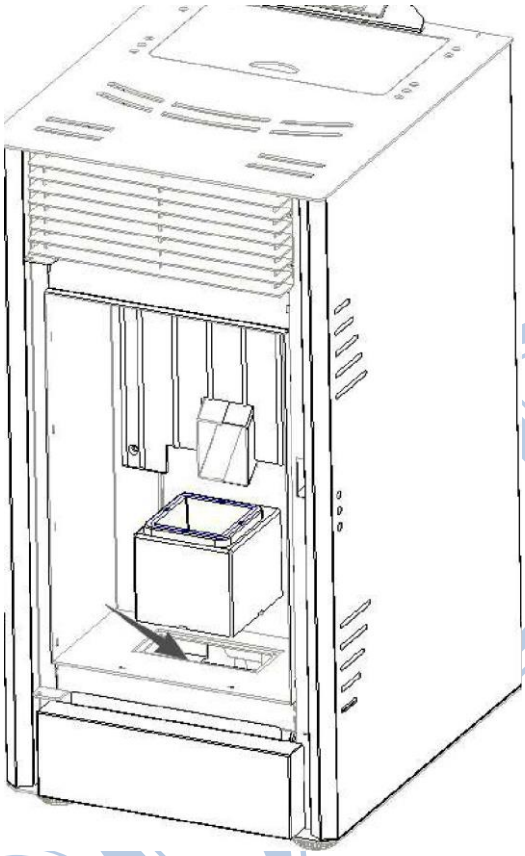

4. Scoateți tava de cenușă și curățați-o (în ambele părti).

CURĂȚAREA GEAMULUI

Curațați zilnic geamul sobei. Începeți cu un burete uscat cu care îndepărtați funinginea depusă pe geam. După aceea spălați geamul cu un produs de degresare (non-coroziv și abraziv). Operația de curățare se face după ce geamul s-a răcit. Nu folosiți materiale care pot zgâria sau deteriora geamul.

CURĂȚAREA AMĂNUNȚITĂ A CAMEREI DE ARDERE

În general, odată pe an, de preferat la începutul sezonului, se face o curățare mai amănunțită a camerei de ardere pentru a permite o funcționare corectă a sobei. Frecvența cu care se face această operație depinde de calitatea peleților utilizați. Pentru a face această operație este recomandat să apelați la o unitate de asistență tehnică autorizată.

CURAȚAREA COȘULUI (DEMONTAREA COȘULUI)

La începutul fiecărui sezon rece sistemul de evacuare a gazelor de ardere trebuie curățat. Dacă cablul electric de alimentare a ventilatorului prezintă defecțiuni, acesta trebuie înlocuit. Demontați conductele de evacuare a gazelor de ardere și curățați-le. Este necesar ca cel

puțin prima curățare să fie făcută de personal autorizat. De asemenea, se recomandă ca lunar să fie curățată zona de depunere a cenușii de la baza coșului.

VERIFICAREA ȘI CURAT¸AREA SISTEMULUI DE ACCES A AERULUI PROASPĂT

La începutul fiecărui sezon rece trebuie verificată starea sistemului de acces a aerului proaspăt. Eliminați orice neregularitate de funcționare a acestui sistem.

INSPECȚIA ANUALĂ

Inspecția anuală constă într-o curățare amănunțită a sobei, verificarea funcționării tuturor componentelor acesteia și a stării lor de uzură.

RECICLAREA ȘI ARUNCARE

Predați materialele rezultate din dezambalare la centre de reciclare, conform dispozitivelor și cerințelor locale.

La sfârșitul perioadei de funcționare a fiecărui produs, componentele acestuia trebuie aruncate conform cerințelor și normativelor.

Conform Directivei 2002/96/EO referitoare la dispozitivele electrice și electronice, acestea nu trebuie aruncate în locuri de colectare a gunoiului menajer. Ele trebuie predate pentru a fi prelucrate unei intreprinderi autorizate, care să corespundă cerințelor de protejare a mediului înconjurător.

Dispozitivele vechi care conțin substanțe care au influență negativă asupra sănătății și a mediului înconjurator trebuie să fie colectate separat de restul deșeurilor reciclabile.

Piesele din metal, precum și cele care nu sunt din metal, se predau organizațiilor autorizate pentru colectarea deșeurilor metalice și nemetalice destinate reciclării. Acestea nu se tratează ca fiind dșeeuri menajere.

Consultați certificatul de garanție livrat împreună cu produsul pentru termeni, limitări și excluderi.
În conformitate cu politica sa de îmbunătățire și reînnoire constantă a produsului, producătorul poate face modificări fără notificare.

depunem eforturi constante pentru a îmbunătăți calitatea produselor și serviciilor oferite. Ne angajăm să aducem inovație,siguranță ți eficiență în fiecare produs, pentru a răspunde cât mai bine nevoilor clienților noștri. Din acest motiv, specificațiile tehnice, funcționalitățile și designul pot suferi modificări fără o notificare prealabilă.

PROCES VERBAL DE PREDARE – PRIMIRE

Șemineu pe peleți SONTEC ….. kW

Încheiat astăzi …../……/…..

între ……..…….. în calitate de vânzător,
și ……..…….., în calitate de cumpărător al șemineului de …... kW, ce face parte din factura nr. …..…….. din ……/……../……

Prin prezentul proces verbal se atestă faptul că vânzătorul a predat cumpărătorului următoarele documente:

- Certificatul de garanție
- Manualul de instalare și utilizare
- Produsul în bună stare

-

Subsemnatul, în calitate de cumpărător, declar că am luat la cunoștință următoarele:

- În conformitate cu normativul ISCIR PT A1/2010, art. 12, utilizatorii de aparate de încălzire pe combustibil solid au obligația de a solicita punerea în funcțiune a acestora de către persoane juridice autorizate ISCIR; punerea în funcțiune va fi făcută de unități de service agreate de S.C. LUDOTERM s.r.l.
- În cazul utilizării șemineului fără punere în funcțiune sau punerea în funcțiune se face de către persoane neautorizate sau neagreate S.C. LUDOTERM s.r.l. duce la pierderea garanția acestuia.
- Costul punerii în funcțiune este 100 EURO +TVA și cade în sarcina cumpărătorului. Totodată, cumpărătorul va achita 0,25 Euro + TVA/km care reprezintă costul deplasării tehnicianului service de la localitatea în care își are sediul unitatea de service și localitatea unde este instalat echipamentul înmulțit cu 2 (adică dus-întors).
- Intervențiile pentru remedierea defecțiunilor apărute în perioada de garanție vor fi efectuate prin intermediul societăților agreate de S.C. LUDOTERM s.r.l.
- Garanția acordată de S.C. LUDOTERM s.r.l. reprezintă activitățile desfășurate în perioada de garanție în scopul remedierii defecțiunilor cauzate de DEFECTE DE FABRICAȚIE ale unor piese componente.
- Evacuarea gazelor de ardere se va face obligatoriu cu ajutorul unui coș a cărui tiraj trebuie să fie de minim 12 Pa. În lipsa acestuia nu se va face punerea în funcțiune a șemineului.
- Încăperea în care se montează șemineul trebuie să fie prevăzută cu priză de aer de 100 cm2. În lipsa acesteia nu se face PIF-ul.
- Alimentarea electrică trebuie făcută prin intermediul unui stabilizator de tensiune.
- Utilizatorul va efectua anual revizia tehnică a șemineului, pe cheltuială proprie. Revizia va fi efectuată de către o unitate service autorizată și agreată S.C. LUDOTERM s.r.l. Manopera și cheltuielile de deplasare se vor stabili de comun acord în conformitate cu tarifele practicate de unitatea service. Neefectuarea reviziei tehnice duce la pierderea garanției.

Prezentul Proces verbal a fost încheiat în 2 exemplare, un exemplar pentru vânzător și un exemplar pentru cumpărător.

VÂNZĂTOR CUMPĂRĂTOR

Acord privind prelucrarea datelor cu caracter personal.

Subsemnatul ……. domiciliat în localitatea…….
Str. ……. Nr. …….. Județul ……
Îmi exprim acordul cu privire la utilizarea și prelucrarea datelor mele personale de către S.C. LUDOTERM s.r.l. Am fost informat că datele furnizate vor fi tratate confidențial, în conformitate cu prevederile Directivei 95/46/CE privind protecție persoanelor fizice în ceea ce privește prelucrarea datelor cu caracter personal și libera circulație a acestor date, transpusă prin legea nr. 677/2001 privind protecție persoanelor cu privire la prelucrarea datelor și libera circulație a acestor date, cu modificările și completările ulterioare, precum și cu prevederile Directivei 2002/58/CE privind prelucrarea datelor cu caracter personal.
Data ……./……../…… Semnătură

CERTIFICAT DE GARANȚIE
TERMOȘEMINEU PE PELEȚI

Factură achiziție nr. ……/ data……. Vânzător ……..
Serie șemineu nr. …….. Marcă SONTEC, Putere ……kW
CUMPĂRĂTOR
Nume și prenume ……...
Adresa: Str. …….. Nr.……. Localitate ……..…
Județ ……. Telefon …… Adresă e-mail …….

Durata de viață a produsului: 10 ani; Termen de garanție: 2 ani și începe de la data PIF sau la 60 zile de la achiziție (data facturii).
Pentru menținerea în condiții bune de funcționare a acestuia vă rugăm să citiți cu atenție și să respectați cu stricteț instrucțiunile de instalare, de utilizare și de întreținere prezentate în **Instrucțiunile de punere în exploatare** a șemineului. Nerespectarea acestor instrucțiuni atrage în mod exclusiv culpa și răspunderea Dumneavoastră.
PENTRU A BENEFICIA DE GARANȚIE UTILIZATORUL TREBUIE SĂ RESPECTE CU STRICTEȚE TOATE INSTRUCȚIUNILE DIN PREZENTUL CERTIFICAT DE GARANȚIE ȘI DIN INSTRUCȚIUNILE DE PUNERE ÎN EXPLATARE A PRODUSULUI.
În conformitate cu normativul ISCIR PT- A1/2010, punerea în funcțiune, verificările tehnice periodice și service-ul în perioada de garanție se vor realiza de către firme autorizate ISCIR. Aceste operații se vor face de către societăți agreate de către S.C. LUDOTERM s.r.l. Pentru punerea în funcțiune unitatea service va aplica și respecta întocmai instrucțiunile producătorului, prescripțiile tehnice ISCIR și normativele legale în vigoare.
Tariful pentru punere în funcțiune este de 100 Euro + TVA. În situația în care consumatorul își are reședința în altă localitate decât cea în care își are sediul unitatea de service care face punerea în funcțiune, consumatorul se obligă să achite 0.25 Euro + TVA/km, distanța fiind calculată dus-întors.
Am luat la cunoștință condițiile necesare punerii în funcțiune și acordării garanției. Pierderea certificatului de garanție duce la anularea garanției aparatului.

IMPORTATOR	VÂNZĂTOR	UTILIZATOR FINAL
S.C. LUDOTERM s.r.l.	LS/Semnătură	Nume/Prenume/Semnătură

Condiții generale:

Pentru prevenirea apariției oricăror tipuri de probleme vă recomandăm ca înainte de folosire și pe toată perioada de viață a produsului să respectați cu strictețe prevederile și instrucțiunile de exploatare menționate în documentația furnizată împreună cu acesta.

Garanția asigurată cumpărătorului de către vânzător este în conformitate cu legislație în vigoare în România, armonizată cu legislația Uniunii Europene, drepturile cumpărătorilor fiind prevăzute în legea OUG 140/2021, OG 21/1992, HG 123/2015 republicate cu modificările și completările ulterioare. Garanția este valabilă numai pe teritoriul României.

Drepturile privind garanția produsului sunt condiționate de montarea și apoi punerea în funcțiune a acestuia de către firme sau persoane fizice autorizate ISCIR și agreate de către S.C. LUDOTERM s.r.l., de respectarea cu strictețe a instrucțiunilor de utilizare și întreținere.

Punerea în funcțiune se face în prezența obligatorie a beneficiarului.

Perioada de garanție este de 2 ani, cu începere de la data punerii în funcțiune a produsului de către personalul de service autorizat, nu mai târziu de 60 zile de la achiziție.

La cumpărarea produsului, cumpărătorul are obligația să verifice documentele de achiziție și completarea certificatului de garanție cu toate datele necesare, semnarea și stampilarea acestuia de către vânzător, putând să solicite și alte date referitoare la produs, în afara celor specificate în manual (mod de transport, depozitare etc.)

Pentru a beneficia de drepturile asigurate prin garanție, cumpărătorul are obligația de a prezenta tehnicianului service *certificatul de garanție*, *procesul verbal de punere în funcțiune*, *documentul de achiziție în original*. În cazul în care documentele enumerate nu sunt prezentate, au fost modificate sau deteriorate nu se oferă garanție.

S.C. LUDOTERM s.r.l. este răspunzător față de consumator pentru lipsa conformității existentă la momentul când au fost livrate produsele. Garanția este asigurată prin aducere la conformitate.

Aducerea la starea de conformitate se face prin reparare sau remedierea deficientelor apărute la produse care nu sunt imputabile consumatorului. Defecțiunile datorate transportului, depozitarii, montării, utilizării sau întreținerii incorecte, folosirii pieselor incompatibile sau neoriginale,greșelilor, intervențiilor sau modificărilor neautorizate nu fac obiectul garanției.

Consumatorul trebuie să informeze VÂNZĂTORUL despre lipsa de conformitate în termen de 2 luni de la data la care a constatat-o, dar nu mai târziu de 12 luni de la livrarea produsului. Lipsa de conformitate apăruta în aceasta perioadă se prezumă că a existat la momentul livrării, cu excepția cazurilor în care prezumția este incompatibilă cu natura produsului sau a lipsei de conformitate.

În cazul lipsei conformității, consumatorul are dreptul să i se aducă produsele la conformitate, fără plată, prin reparare sau înlocuire, în funcție de opțiunea consumatorului sau să beneficieze de reducerea proporțională a prețului ori de a obține încetarea contractului privind aceste produse în condițiile de mai jos :

• În cazul lipsei conformității, pentru ca produsul să fie adus în conformitate, consumatorul poate opta între reparație și înlocuire, fără plată, cu excepția situației în care măsura corectivă aleasă este imposibilă sau disproporționată.

• O măsură reparatorie va fi considerată ca disproporționată, dacă ea impune vânzătorului costuri care sunt nerezonabile în comparație cu cealaltă măsură repertorie, luând-se în considerare:
- valoarea pe care ar fi avut-o produsele dacă nu ar fi existat lipsa de conformitate;
- gravitatea lipsei de conformitate;
- dacă măsură reparatorie alternativă ar putea fi realizată fără un inconvenient semnificativ pentru consumator.

• O măsură reparatorie va fi considerată ca imposibilă dacă vânzătorul nu are un produs identic pentru înlocuire;
• Orice reparare sau înlocuire a produselor va fi făcută în cadrul unei perioade rezonabile de timp, 15 zile, fără nici un inconvenient semnificativ pentru consumator, luând-se în considerare natura și complexitatea produsului, natura și complexitatea neconformității și efortul pentru finalizarea reparației;
Perioada de 15 zile se calculează de la data la care cumpărătorul, după caz, a adus la cunoștința vânzătorului sau a unității de service lipsa de conformitate a produsului sau a predat produsul vânzătorului ori persoanei desemnate de acesta pe baza unui document de predare preluare.

Timpul de nefuncționare din cauza lipsei de conformitate apărute în cadrul termenului de garanție prelungește termenul de garanție și curge, după caz, din momentul în care a fost adusă la cunoștința vânzătorului sau unității service și până la aducerea produsului în stare de utilizare normală. Produsele de folosință îndelungată care înlocuiesc produsele defecte în cadrul termenului de garanție beneficiază de un nou termen de garanție care curge de la data preschimbării produsului.

Decizia de înlocuire a produsului poate fi luată numai de către reprezentanți autorizați S.C. LUDOTERM s.r.l. și doar dacă nu este disproporțională în raport cu orice altă măsură reparatorie. Consumatorul poate solicita o reducere corespunzătoare a prețului sau rezoluțiunea contractului în oricare din următoarele cazuri:
- daca nu beneficiază nici de repararea, nici de înlocuirea produsului;
- daca vânzătorul nu a luat măsura reparatorie în perioada de timp menționată;
- daca vânzătorul nu a luat măsura reparatorie fără inconveniente semnificative pentru consumator.

Consumatorul nu este îndreptățit să solicite rezoluțiunea contractului, dacă lipsa conformității este minoră.
Prin semnarea acestui certificat, cumpărătorul își exprimă acordul față de cuprinsul său și declară că a preluat produsul în bună stare, a înțeles drepturile și obligațiile ce ii revin.

Condiții speciale:

- Piesele componente sunt acoperite de garanție, în condițiile respectării instrucțiunilor din manualul de utilizare.
- Locul de instalare să nu fie expus înghețului și să corespundă cu instrucțiunile de punere în exploatare a echipamentului. Încăperea trebuie să fie prevăzută cu priză de aer de minim 100 cm2 iar aerul de combustie nu trebuie să conțină praf, vapori sau alte impurități.
- Instalația electrică care alimentează echipamentul trebuie să asigure o tensiune stabilă de 230V/50Hz ± 10%. În cazul în care sunt fluctuații ale tensiunii, alimentarea electrică a echipamentului se va face prin intermediul unui stabilizator de tensiune. Orice defecțiune datorată fluctuațiilor de curent sau supratensiunii nu este acoperită de garanție.
- Rezistența de dispersie a prizei de pământ (împământarea) trebuie să fie în conformitate cu normele în vigoare (max. 4 Ohm, iar nulul de lucru nu trebuie să aibă curent rezidual).
- Instalația hidraulică a sistemului trebuie să fie etanșă, să nu existe pierderi de apă care să necesite umpleri repetate; orice adaos de apă în instalație aduce oxigen proaspăt în sistem care duce la corodarea echipamentelor.

- Duritatea apei cu care se umple instalația hidraulică trebuie să se încadreze între 5 și 15°F
- Consumatorul are dreptul de a beneficia de reparația gratuită a produsului în situația în care defecțiunea este cauzată de un defect de fabricație apărut în perioada de garanție în condițiile respectării instrucțiunilor din manualul de utilizare.
- În cazul în care se constată defecțiuni iremediabile, service-ul autorizat va întocmi un raport prin care se va conveni înlocuirea produsului cu unul identic, operarea unei reduceri de preț sau restituirea prețului plătit în funcție de opțiunea cumpărătorului.
- Defecțiunile cauzate de utilizarea neconformă cu instrucțiunile din manual nu sunt acoperite de garanție.
- În situația în care se constată că lipsa de conformitate reclamată nu este reală sau aceasta se datorează unei exploatări sau întrețineri incorecte a echipamentului, utilizatorul va suporta integral contravaloarea pieselor înlocuite, manopera de constatare și reparare și cheltuielile de deplasare în conformitate cu tarifele practicate de unitatea service.
- Utilizatorul (prin intermediul unei firme agreate S.C. LUDOTERM s.r.l.) va efectua revizia anuală în conformitate cu cele prevăzute în manualul de utilizare care va consta în:
    - Curățarea cenușii depuse în timpul utilizării din conductele schimbătoare de căldură din interiorul șemineului;
    - Verificarea stării bucșelor suport a șnecului de alimentare cu peleți și, eventual, schimbarea acestora, acestea fiind piese de uzură;
    - Verificarea funcționării ventilatorului și a presostatului;
    - Curățătoarea și verificarea traseului de evacuare a gazelor de ardere din afara șemineului (conducta de legătură dintre șemineu și coș și coșul).

Nu se acordă garanție în următoarele cazuri:

• Modificarea, falsificarea documentului de achiziție, a certificatului de garanție, a altor însemne de pe produs (de exemplu: serie produs)
• Utilizarea produsului în alte scopuri, necorespunzătoare sau neconforme cu instrucțiunile din manual sau în alte scopuri decât cele pentru care a fost proiectat;
• Defecțiunile apărute ca urmare a amplasării greșite, montajul necorespunzător;
• Punerea în funcțiune și/sau orice intervenție de reparație, întreținere efectuată de persoane neautorizate, utilizarea pieselor incompatibile sau neoriginale. În cazul în care condițiile legale de funcționare nu sunt îndeplinite, verificate și confirmate prin procedurile specifice ISCIR PT A1 de către o unitate service agreată de SC. LUDOTERM s.r.l. echipamentul va funcționa numai pe răspunderea utilizatorului;
• Nerespectarea instrucțiunilor de montaj, utilizare și întreținere zilnică, săptămânală, lunară și anuală și ori de câte ori este nevoie, așa cum sunt specificate în manualul de utilizare și care ar putea conduce la avarierea produsului sau funcționare defectuoasă a acestuia.
• Orice problemă sau defecțiune apărută după livrare datorate transportului, manipulării, depozitării, unor acțiuni mecanice (lovire, etc.), chimice etc.
• Defecțiunile cauzate de fluctuațiile de tensiune, folosirea unei prize fără împământare, sau instalație electrică necorespunzătoare;
• În cazul în care la alimentarea cu energie electrică sunt fluctuații de tensiune este obligatorie utilizarea unui stabilizator de tensiune; în această situație, utilizarea șemineului fără stabilizator de tensiune duce la pierderea garanției
• Probleme datorate utilizării peleților de calitate necorespunzătoare;
• Instalația de evacuare a fumului executată neconform fără respectarea instrucțiunilor din manual și a normelor în vigoare.
• Certificatul de garanție necompletat sau incorect completat;
• Curățirea interioară a produsului cu substanțe chimice corozive;
• Probleme datorate faptului că șemineul fost utilizat fără a fi respectate instrucțiunile din manual privind curățarea zilnică sau lunară a acestuia sau nu a fost efectuată revizia tehnică anuală.
Prima revizie se va face la cel mult un an de la data punerii în funcțiune.

• Depunerile de siliciu, calcar ori alte substanțe ce nu permit funcționarea corectă nu fac obiectul garanției;
• Probleme datorate faptului că nu s-a efectuat revizia tehnică anuală;
• Nu face obiectul garanției: cuva de ardere; deteriorarea acesteia este cauzată exclusiv de utilizarea necorespunzătoare a șemineului. În condiții corecte de utilizare a șemineului cuva de ardere are o durată de viață de minim 3 ani.

Defecțiunile datorate cauzelor enumerate în această secțiune pot fi remediate contra cost.

Falsificarea acestui certificat de garanție, lipsa seriei și numărului originale de pe produs conduc la pierderea drepturilor privind garanția produselor.

S.C.LUDOTERM SRL
www.ludoterm.ro
www.sontec.ro
Str. Speranței Nr. 2
BUFTEA Ilfov

Str. Speranței Nr. 2
BUFTEA; Jud Ilfov
office@ludoterm.ro
Tel: 031.437.91.48

CENTRALIZATOR DE ACTIVITĂȚI SERVICE

Denumire echipament …….Serie nr……..

Nr. Crt.	Data	Unitate service	Nume și prenume tehnician	Descriere intervenție	Piesă înlocuită	Semnătură tehnician
1				Punere în funcțiune		
2						
3						
4						
5						
6						
7						
8						
9						
10						

LUDOTERM

LUDOTERM ...Noi vă tratăm cu căldură

SONTEC SOLAR ENERGY ROMANIA

RAPORT DE INTERVENȚIE

Unitate service ..... **Autorizatie ISCIR :**.....
Tehnician service :..... **Nr:**.....
Dată:..... **Ora:**.....

I. IDENTIFICARE BENEFICIAR	**II. IDENTIFICARE APARAT**
Nume, Prenume:	Marcă/Putere:
Adresa: Loc.	Tip:
Str. Nr.	Serie:
Tel.	Amplasament:
	Factură achiziție:

III. PARAMETRI DE FUNCȚIONARE IDENTIFICAȚI LA VERIFICAREA DEFECȚIUNII					
1. Combustibilul utilizat (tip,umiditate)					
2. Presiune în instalație, bar					
3. Temperatura reglată pentru agentul termic, °C					
4. Treptele de putere (timp treapta 1/treapta 5) secunde	DA		NU		
5. Turație ventilator (treapta 1/treapta 5)	DA		NU		
6. Temperatura reglată pentru pornirea pompei					

IV. DEFECT RECLAMAT/CONSTATAT - CAUZA DEFECȚIUNII

V. SOLUȚIONAREA DEFECTULUI

VI. PIESA DEFECTĂ		
DENUMIRE	**COD**	**OBSERVAȚII**

VII. ÎNCERCĂRI FUNCȚIONALE ȘI PARAMETRI SETAȚI DUPĂ REPARAȚIE					
1. Combustibilul utilizat (tip,umiditate)					
2. Presiune în instalație, bar					
3. Temperatura reglată pentru agentul termic, °C					
4. Setat treptele de putere (timp treapta 1/treapta 5) secunde	DA		NU		
5. Setat turație ventilator/turație setată (treapta 1/treapta 5)	DA		NU		
6. Temperatura reglată pentru pornirea pompei, °C					
	Funcționare normală				
1. Echipamentul a fost testat și este în bună stare de funcționare	DA		NU		
2. Defecțiunea a fost produsă de o utilizare necorespunzătoare	DA		NU		

VIII. OBSERVAȚII

BENEFICIAR:
Semnătură:.....

TEHNICIAN SERVICE:
Semnătură.....

LUDOTERM